DUNGS®
Combustion Controls

Programm
Program

2024



Gültig 1. Januar – 31. Dezember 2024
Valid 1st January – 31st December 2024

	EG-Baumusterprüfbescheinigung nach Gasgeräteverordnung (GGV).	EC type test approval as per EC Gas Appliance Regulation (GAR).
	EG-Baumusterprüfbescheinigung nach Druckgeräterichtline (DGR).	EC type test approval as per EC Pressure Equipment Directive (PED).
	USA/CDN-zugelassene Geräte auf Anfrage. Weitere Informationen im Internet: www.dungs.com	Appliances authorized for use in USA/CDN on request. For further information, visit our homepage: www.dungs.com
	Baumusterprüfbescheinigung nach "Gas Appliances (Enforcement) and Miscellaneous Amendment Regulations", UKSI 2018:389 (in der Fassung von UKSI 2019:696), und "The Pressure Equipment Safety Regulations", UKSI 2016:1105 (in der Fassung von UKSI 2019:969).	Type-examination according "Gas Appliances (Enforcement) and Miscellaneous Amendment Regulations", UKSI 2018:389 (as amended by UKSI 2019:696), and "The Pressure Equipment Safety Regulations", UKSI 2016:1105 (as amended by UKSI 2019: 969).
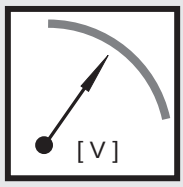	Standard-Spannung: ~(AC) 230 V 50 Hz, weitere Spannungen auf Anfrage	Standard-voltage: ~(AC) 230 V 50 Hz, other voltages on request.
	Wasserstoff als Brenngas - Wir sind „H2 ready“! Informieren Sie sich hier über die geeigneten DUNGS Geräte für den Wasserstoffeinsatz: https://www.dungs.com/de/produkt/wasserstoff	Hydrogen as fuel gas - We are “H2 ready”! Check out the suitable DUNGS devices for hydrogen applications here. https://www.dungs.com/en/product/hydrogen
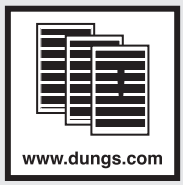	Datenblätter und Betriebs- und Montageanleitungen finden Sie im Internet unter: www.dungs.com/de/produkte/produkte-dokumentation	You can find data sheets as well as operation and assembly instructions in the internet at: www.dungs.com/en/products/products-documentation
	Sicherheitstechnik erfordert Verantwortung, von der Auslegung bis zur Wartung. DUNGS bietet ein ganzheitliches Konzept für jede Phase des Lebenszyklus ihrer gas- und feuerungstechnischen Anlage. www.dungs.com/de/service/global-service	Safety technology requires responsibility, from design to maintenance. DUNGS offers a holistic concept for every phase of the life cycle of your gas system. www.dungs.com/en/service/global-service
	Training meets future! Wählen Sie aus unserem Schulungsangebot Ihr Webinar (nur GB) oder Fachseminar (nur D): www.dungs.com/de/combustion-academy/online-academy www.dungs.com/de/combustion-academy/fachseminare	Training meets future! Choose your webinar (only GB) or technical seminar (only D) from our training programme: www.dungs.com/en/combustion-academy/online-academy

Änderungen, die dem technischen Fortschritt dienen, vorbehalten.
We reserve the right to make alterations in the course of technical improvement.

Edition 01.2024 • 212 120

Inhalt
Content

DUNGS®
Combustion Controls

1 Gasfeuerungsautomaten / Automatic burner controls....4

2 Druckregelgeräte / Pressure regulators....11

3 Druckwächter / Pressure switches....25
Klima-Set / Klima-Set

4 Automatische Absperr- und Abblaseventile
Automatic shut off and vent valves....42

5 GasMultiBloc® / GasMultiBloc®....63

6 Doppelmagnetventile / Double solenoid valves....76

7 Ventilprüfsysteme / Valve proving systems....88

8 Kugelhahn / Ball valves....91

9 Filter / Filters....93

10 ~~Regelklappen und Linearstellglieder / Flow Control Valves and Flow Control Valves Linear~~
~~Stellantriebe / Flow Control Drives~~ 95

11 Gaszähler / Gas flow meter....103

12 Zubehör / Accessories....106
Manometer / Manometers
Prüfbrenner / Test burner
Druckknopfhahn / Push button valve

ATEX Programm / Program....108
Druckwächter / Pressure switches
Magnetventile / Solenoid valves

SG Programm / Program....111
Sondergase, Oktagon / Special gases, Octagon

GPRS Gasregel-, Mess- und Sicherheitsstrecken / Gas pressure reducing stations....115

HEPM HeatEngine Brennersystem / HeatEngine combustion system....116

Edition 01.2024 • 212 120

DUNGS®
Combustion Controls



MPA 4122


MPA 4112



MPA 4114 + AM 41

CE Gas Appliance Regulation

CE Pressure Equipment Directive

1

MPA 41xx
Gasfeuerungsautomaten für industrielle Anwendungen

MPA 41xx
Automatic burner controls for industrial applications

Feuerungsautomat für Gebläse- oder industrielle Einzel- und Mehrbrenneranwendungen im Nieder- oder Hochtemperaturbereich.

Automatic burner control unit for forced draught or industrial single and multi-burner applications in the low or high temperature range.

Für direkt oder mit Zündflamme gezündete Brenner im intermittierenden oder Dauerbetrieb.

For burners ignited directly or with pilot flame in intermittent or continuous operation.

Für Anwendungen gemäß ISO 13577

For applications according to ISO 13577

PF-Version für getaktete Anwendungen durch bewährte Taktzahlen

PF-version with pulse firing capability due to proven cycle numbers

EM 2/4 Erweiterungsmodul für Shutter-Ansteuerung inkl. Profibus- oder Modbus-Schnittstelle

EM 2/4 extension module for shutter control including Profibus- or Modbus-interface

EM 2/6 Erweiterungsmodul zur Ansteuerung einer Regelklappe oder PWM-Ventilators inkl. Profibus- oder Modbus-Schnittstelle

EM 2/6 Extension module for damper control or PWM fan control including Profibus or Modbus interface

EM 2/8 Erweiterungsmodul zur Ansteuerung einer Regelklappe oder PWM-Ventilators inkl. Profinet-Schnittstelle

EM 2/8 Extension module for damper control or PWM fan control including Profinet interface

EM 2/9 Erweiterungsmodul für Shutter-Ansteuerung inkl. Profinet-Schnittstelle

EM 2/9 Extension module for shutter control including Profinet interface

Optionale Fernanzeige AM 41 in Verbindung mit MPA 4114

Optional remote display AM 41 in combination with MPA 4114

Geeignet für Anwendungen bis zu SIL 3

Suitable for applications up to SIL 3

Zulassungen

Approvals

- DIN EN 298
- DIN EN 13611
- DIN EN 50156-2
- DIN EN 61508, Teil 1-3
- EU-Gasgeräteverordnung
- EU-Druckgeräterichtlinie

- DIN EN 298
- DIN EN 13611
- DIN EN 50156-2
- DIN EN 61508, Teil 1-3
- EU Gas Appliance Regulation
- EU Pressure Equipment Directive

Edition 01.2024 • 212 120

Artikelbezeichnung Article designation	Bestell-Nr. Order no.	Anwendung Application
MPA 4112 V2.0 230 VAC	294812	MPA 4112 Basisausführung, 230 VAC, IP 54 MPA 4112 basic version, 230 VAC, IP 54
MPA 4112 V2.0 115 VAC	294815	MPA 4112 Basisausführung, 115 VAC, IP 54 MPA4112 basic version, 115 VAC, IP 54
MPA 4112 V2.0 230 VAC incl. EM 2/4	300227	MPA 4112 mit Erweiterungsmodul EM 2/4, 230 VAC, IP 54 MPA4112 with extension module EM 2/4, 230 VAC. IP 54
MPA 4112 V2.0 115 VAC incl. EM 2/4	300228	MPA 4112 mit Erweiterungsmodul EM 2/4, 115 VAC, IP54 MPA4112 with extension module EM 2/4, 115 VAC. IP54
MPA 4112 V2.0 230 VAC incl. EM 2/9	300558	MPA 4112 mit Erweiterungsmodul EM 2/9, 230 VAC, IP 40 MPA4112 with extension module EM 2/9, 230 VAC. IP 40
MPA 4112 V2.0 115 VAC incl. EM 2/9	302742	MPA 4112 mit Erweiterungsmodul EM 2/9, 115 VAC, IP 40 MPA4112 with extension module EM 2/9, 115 VAC. IP 40
MPA 4112 V2.0 230 VAC incl. EM 2/6	300229	MPA 4112 mit Erweiterungsmodul EM 2/6, 230 VAC, IP 54 MPA4112 with extension module EM 2/6, 230 VAC. IP 54
MPA 4112 V2.0 115 VAC incl. EM 2/6	300230	MPA 4112 mit Erweiterungsmodul EM 2/6, 115 VAC, IP 54 MPA4112 with extension module EM 2/6, 115 VAC. IP 54
MPA 4112 V2.0 230 VAC incl. EM 2/8	300461	MPA 4112 mit Erweiterungsmodul EM 2/8, 230 VAC, IP 40 MPA4112 with extension module EM 2/8, 230 VAC. IP 40
MPA 4112 V2.0 115 VAC incl. EM 2/8	302736	MPA 4112 mit Erweiterungsmodul EM2/8, 115 VAC, IP 40 MPA4112 with extension module EM 2/8, 115 VAC. IP 40
MPA 4112 PF V2.0 230 VAC	297421	MPA 4112 PF-Ausführung, 230 VAC, IP 54 MPA 4112 PF-version, 230 VAC, IP 54
MPA 4112 PF V2.0 115 VAC	297424	MPA 4112 PF-Ausführung, 115 VAC, IP 54 MPA 4112 PF version, 115 VAC, IP 54
MPA 4112 PF V2.0 230 VAC incl. EM 2/4	300237	MPA 4112 PF-Ausführung mit EM 2/4, 230 VAC, IP 54 MPA 4112 PF version with EM 2/4, 230 VAC, IP 54
MPA 4112 PF V2.0 115 VAC incl. EM 2/4	300238	M PA 4112 PF-Ausführung mit EM 2/4, 115 VAC, IP 54 MPA 4112 PF version with EM 2/4, 115 VAC, IP 54
MPA 4112 PF V2.0 230 VAC incl. EM 2/9	302438	MPA 4112 PF-Ausführung mit EM 2/9, 230 VAC, IP 40 MPA 4112 PF version with EM 2/9, 230 VAC, IP 40
MPA 4112 PF V2.0 115 VAC incl. EM 2/9	302751	MPA 4112 PF-Ausführung mit EM 2/9, 115 VAC, IP 40 MPA 4112 PF version with EM 2/9, 115 VAC, IP 40

Edition 01.2024 • 212 120

Artikelbezeichnung Article designation	Bestell-Nr. Order no.	Anwendung Application
MPA 4114 V2.0 230 VAC	294819	MPA 4114 Basisausführung, 230 VAC, IP54 MPA 4114 basic version, 230 VAC, IP54
MPA 4114 V2.0 115 VAC	294822	MPA 4114 Basisausführung, 115 VAC, IP54 MPA 4114 basic version, 115 VAC, IP54
MPA 4114 V2.0 230 VAC incl. EM 2/4	300239	MPA 4112 mit Erweiterungsmodul EM2/4, 230 VAC, IP54 MPA 4112 with extension module EM 2/4, 230 VAC. IP54
MPA 4114 V2.0 115 VAC incl. EM 2/4	300240	MPA 4114 mit Erweiterungsmodul EM2/4, 115 VAC, IP54 MPA 4114 with extension module EM 2/4, 115 VAC. IP54
MPA 4114 V2.0 230 VAC incl. EM 2/9	302408	MPA 4114 mit Erweiterungsmodul EM2/9, 230 VAC, IP40 MPA 4114 with extension module EM 2/9, 230 VAC. IP40
MPA 4114 V2.0 115 VAC incl. EM 2/9	302745	MPA 411 mit Erweiterungsmodul EM2/9, 115 VAC, IP40 MPA 4114 with extension module EM 2/9, 115 VAC. IP40
MPA 4114 V2.0 230 VAC incl. EM 2/6	300241	MPA 4114 mit Erweiterungsmodul EM2/6, 230 VAC, IP54 MPA 4114 with extension module EM 2/6, 230 VAC. IP54
MPA 4114 V2.0 115 VAC incl. EM 2/6	300242	MPA 4114 mit Erweiterungsmodul EM2/6, 115 VAC, IP54 MPA 4114 with extension module EM 2/6, 115 VAC. IP54
MPA 4114 V2.0 230 VAC incl. EM 2/8	302428	MPA 4114 mit Erweiterungsmodul EM2/8, 230 VAC, IP40 MPA 4114 with extension module EM 2/8, 230 VAC. IP40
MPA 4114 V2.0 115 VAC incl. EM 2/8	302748	MPA 4114 mit Erweiterungsmodul EM2/8, 115 VAC, IP40 MPA 4114 with extension module EM 2/8, 115 VAC. IP40
MPA 4114 PF V2.0 230 VAC	297427	MPA 4114 PF-Ausführung, 230 VAC, IP54 MPA 4114 PF-version, 230 VAC, IP54
MPA 4114 PF V2.0 115 VAC	297430	MPA 4114 PF-Ausführung, 115 VAC, IP54 MPA 4114 PF-version, 115 VAC, IP54
MPA 4114 PF V2.0 230 VAC incl. EM 2/4	300243	MPA 4114 PF-Ausführung mit EM 2/4, 230 VAC, IP54 MPA 4114 PF-version with EM 2/4, 230 VAC, IP54
MPA 4114 PF V2.0 115 VAC incl. EM 2/4	300244	MPA 4114 PF-Ausführung mit EM 2/4, 115 VAC, IP54 MPA 4114 PF-version with EM 2/4, 115 VAC, IP54
MPA 4114 PF V2.0 230 VAC incl. EM 2/9	302441	MPA 4114 PF-Ausführung mit EM 2/9, 230 VAC, IP40 MPA 4114 PF-version with EM 2/9, 230 VAC, IP40
MPA 4114 PF V2.0 115 VAC incl. EM 2/9	302754	MPA 4114 PF-Ausführung mit EM 2/9, 115 VAC, IP40 MPA 4114 PF-version with EM 2/9, 115 VAC, IP40

Edition 01.2024 • 212 120

Artikelbezeichnung Article designation	Bestell-Nr. Order no.	Anwendung Application
MPA 4122 V2.0 230 VAC	297000	MPA 4122 Basisausführung, 230 VAC, IP65 MPA 4122 basic version, 230 VAC, IP65
MPA 4122 V2.0 115 VAC	297009	MPA 4122 Basisausführung, 115 VAC, IP65 MPA 4122 basic version, 115 VAC, IP65
MPA 4122 V2.0 230 VAC incl. EM 2/4	301657	MPA 4112 mit Erweiterungsmodul EM2/4, 230 VAC, IP65 MPA 4112 with extension module EM 2/4, 230 VAC. IP65
MPA 4122 V2.0 115 VAC incl. EM 2/4	301725	MPA 4122 mit Erweiterungsmodul EM2/4, 115 VAC, IP65 MPA 4122 with extension module EM 2/4, 115 VAC. IP65
MPA 4122 V2.0 230 VAC incl. EM 2/6	300233	MPA 4122 mit Erweiterungsmodul EM2/6, 230 VAC, IP65 MPA 4122 with extension module EM 2/6, 230 VAC. IP65
MPA 4122 V2.0 115 VAC incl. EM 2/6	300234	MPA 4122 mit Erweiterungsmodul EM2/6, 115 VAC, IP65 MPA 4122 with extension module EM 2/6, 115 VAC. IP65
MPA 4122 V2.0 230 VAC incl. EM 2/8	300557	MPA 4122 mit Erweiterungsmodul EM2/8, 230 VAC, IP65 MPA 4122 with extension module EM 2/8, 230 VAC. IP65
MPA 4122 V2.0 115 VAC incl. EM 2/8	302739	MPA 4122 mit Erweiterungsmodul EM2/8, 115 VAC, IP65 MPA 4122 with extension module EM 2/8, 115 VAC. IP65
MPA 4122 PF V2.0 230 VAC	297433	MPA 4122 PF-Ausführung, 230 VAC, IP65 MPA 4122 PF version, 230 VAC, IP65
MPA 4122 PF V2.0 115 VAC	297436	MPA 4122 PF-Ausführung, 115 VAC, IP65 MPA 4122 PF version, 115 VAC, IP65
MPA 4122 PF V2.0 230 VAC incl. EM 2/4	301724	MPA 4122 PF-Ausführung mit EM 2/4, 230 VAC, IP65 MPA 4122 PF version with EM 2/4, 230 VAC, IP65
MPA 4122 PF V2.0 115 VAC incl. EM 2/4	301726	MPA 4122 PF-Ausführung mit EM 2/4, 115 VAC, IP65 MPA 4122 PF version with EM 2/4, 115 VAC, IP65
MPA4122 PF V2.0 230 VAC incl. EM 2/8	302444	MPA 4122 PF-Ausführung mit EM 2/8, 230 VAC, IP65 MPA 4122 PF version with EM 2/8, 230 VAC, IP65
MPA 4122 PF V2.0 115 VAC incl. EM 2/8	302757	MPA 4122 PF-Ausführung mit EM 2/8, 115 VAC, IP65 MPA 4122 PF version with EM 2/8, 115 VAC, IP65

Edition 01.2024 • 212 120

Zubehör MPA 411x **Accessories MPA 411x**		
Artikelbezeichnung **Article designation**	**Bestell-Nr.** **Order no.**	**Anwendung** **Application**
MPA 411x Stecksockel MPA 411x Socket	261413	Standard-Stecksockel für MPA 411x (ohne EM 2/6 + 2/8) Standard socket for MPA 411x (without EM 2/6 + 2/8)
MPA 411x Stecksockel "Wide body" MPA 411x Socket "Wide body"	260903	Wide Body Stecksockel für MPA 411x mit EM 2/6 oder 2/8 Wide body socket for MPA 411x with EM 2/6 or 2/8

Zubehör MPA 4114 **Accessories MPA 4114**		
Artikelbezeichnung **Article designation**	**Bestell-Nr.** **Order no.**	**Anwendung** **Application**
AM 41 V2.0 AM 41 V2.0	297004	Externes Anzeigemodul AM 41 Remote annunciation module AM 41
Anschlussleitung AM41 (10 m) Connecting cable AM41 (10 m)	298790	Anschlussleitung für externes Anzeigemodul AM 41 Connecting cable for remote annunciation module AM 41

Zubehör MPA 4122 **Accessories MPA 4122**		
Artikelbezeichnung **Article designation**	**Bestell-Nr.** **Order no.**	**Anwendung** **Application**
MPA 4122 V2.0 Verschraubungsset MPA 4122 V2.0 Cable gland set	301746	Verschraubungsset für dem MPA 4122 Cable gland set for the MPA 4122

Zubehör MPA 41xx **Accessories MPA 41xx**		
Artikelbezeichnung **Article designation**	**Bestell-Nr.** **Order no.**	**Anwendung** **Application**
Servicekoffer VisionBox kpl. Service Set VisionBox cpl.	252228	Multi-Schnittstellenkabel mit Datenlogger für MPA 41xx Multi-interface cable with data logger for MPA 41xx
VisionBox Mini kpl. VisionBox Mini cpl.	266290	Mini Schnittstellenkabel MPA 41xx Mini interface cable MPA 41xx

Edition 01.2024 • 212 120

Artikelbezeichnung Article designation	Bestell-Nr. Order no.	Einsetzbar in Verbindung mit Applicable with			
		MPA 411x 115 VAC IP42/IP54	MPA 411x 230 VAC IP42/IP54	MPA 412x 115 V IP65	MPA 412x 230 VAC IP65
Flammenfühler FLW / Flame detector FLW					
FLW 10 IR	255216		x		x
FLW 20 UV	250733		x		x
FLW 20 UV/F	264399		x		x
FLW 20 UV/F/HE	266054		x		x
FLW Flansch 45° / Bracket 45°	264861		x		x
FLW Flansch / Bracket D 14 mm / H 7 mm / 25 St./pcs*	250734		x		x
FLW Flansch / Bracket D 14 mm / H 13 mm / 25 St./pcs*	250735		x		x
FLW Anschlussleitung / Connection cable 350 mm	250736		x		x
FLW Anschlussleitung / Connection cable 600 mm	251756		x		x
FLW Anschlussleitung / Connection cable 1000 mm	250737		x		x
Flammenfühler UV 4x / Flame detector UV 4x					
UV 41	256692	x	x	x	x
UV 41 HE	260575	x	x	x	x
UV 42	258385	x	x	x	x
UV 41 Ersatz UV-Diode/Spare UV-Diode	258811	x	x	x	x
UV 41 HE Ersatz UV-Diode/Spare UV-Diode	261201	x	x	x	x
UV 42 Ersatz UV-Diode/Spare UV-Diode	258812	x	x	x	x
UV 4x-EM 1/1 Shutter	259361	x	x	x	x
UV 4x-EM 1 / 3 Montageadapter kpl. / Mounting adaptor, d: 28 mm/--/--	256667	x	x	x	x
UV 4x-EM 1 / 4 Montageadapter kpl. / Mounting adaptor, d: 28 mm/QG/G1/8"	260224	x	x	x	x
UV 4x-EM 1 / 5 Montageadapter kpl. / Mounting adaptor, G 3/4"/QG/G1/8"	260225	x	x	x	x
UV 4x-EM 1 / 6 Montageadapter kpl. / Mounting adaptor, d: 28 mm/--/G1/8"	260221	x	x	x	x
UV 4x-EM 1 / 7 Montageadapter kpl. / Mounting adaptor, G 3/4"/--/G1/8"	260223	x	x	x	x
UV 4x-EM 1 / 8 Montageadapter kpl. / Mounting adaptor, 1/2"NPT/QG/1/4"NPT	260831	x	x	x	x
UV 4x-EM 1 / 9 Montageadapter kpl. / Mounting adaptor, 1/2"NPT/--/1/4"NPT	260832	x	x	x	x
UV 4x-EM 1 / 10 Montageadapter kpl. / Mounting adaptor, G 3/4"/--/--	266715	x	x	x	x
Flammenwächter Ionisation Flame Detector Ionization					
FLW 41I Flammenwächter/Ionisation Flame Detector/Ionization	258396	x	x	x	x

Edition 01.2024 • 212 120

Artikelbezeichnung Article designation	Bestell-Nr. Order no.	Einsetzbar in Verbindung mit Applicable with			
		MPA 411x 115 VAC IP42/IP54	MPA 411x 230 VAC IP42/IP54	MPA 412x 115 VAC IP65	MPA 412x 230 VAC IP65
Elektronische Zündtransformatoren Electronic Ignition Transformers					
DEZ 100 Zündtrafo/Ignition Transformer / 230 VAC	252113		x		x
DEZ 101 Zündtrafo/Ignition Transformer / 120 VAC	255018	x		x	
DEZ 200 Zündtrafo/Ignition Transformer / 230 VAC	252114		x		x
DEZ 201 Zündtrafo/ Ignition Transformer / 120 VAC	260183	x		x	
DEZ 100 Zündtrafo/Ignition Transformer SEO 230 VAC	257126		x		x
DEZ 101 Zündtrafo/Ignition Transformer SEO 120 VAC	257127	x		x	
Anschlußleitung DEZ/Connecting Cable DEZ					
DEZ 1xx/2xx Anschlußleitung/Connecting Cable, l 265 mm	254827	x	x	x	x
DEZ 1xx/2xx Anschlußleitung/Connecting Cable, l 1000 mm	252119	x	x	x	x
DEZ 1xx/2xx Anschlußleitung/Connecting Cable, l 5000 mm	261303	x	x	x	x
Zündleitung DEZ/Ignition Cable DEZ					
DEZ 1xx/2xx Zündleitung/Ignition Cable ø 6,3 mm, l 370 mm	252120	x	x	x	x
DEZ 1xx/2xx Zündleitung/Ignition Cable ø 6,3 mm, l 1000 mm	252121	x	x	x	x
DEZ 1xx/2xx Zündleitung/Ignition Cable ø 6,3 mm, l 1500 mm	252122	x	x	x	x
Induktions-Zündtransformatoren Inductive Ignition Transformers					
DIZ 100 Zündtrafo/Ignition Transformer / 230 VAC	264353		x		x
DIZ 200 Zündtrafo/Ignition Transformer / 230 VAC	264352		x		x
DIZ 100 SEO* Zündtrafo/Ignition Transformer / 230 VAC	276606		x		x
DIZ 101 SEO* Zündtrafo/Ignition Transformer / 230 VAC	293877		x		x
DIZ 101 SEO* Zündtrafo/Ignition Transformer / 230 VAC/IP 65	293881		x		x
DIZ 110 SEO Zündtrafo/Ignition Transformer / 230 VAC	274627		x		x
DIZ 111 SEO Zündtrafo/Ignition Transformer / 115 VAC	274628	x		x	

* SEO: Geeignet für Ein-Elektrodenbetrieb/Suitable for Single-Electrode operation

Edition 01.2024 • 212 120

DUNGS®
Combustion Controls

2

FRS
Gas-Druckregelgerät nach EN 88-1

FRS
Gas pressure regulator according to EN 88-1

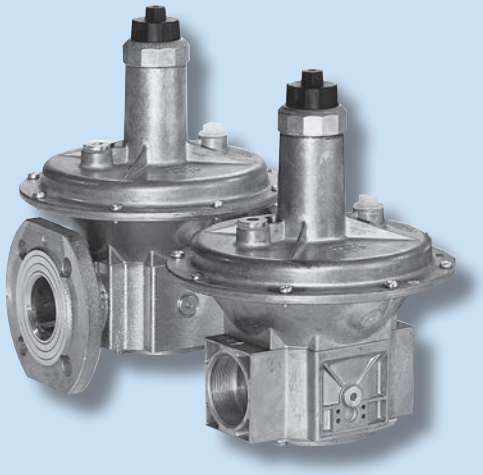

Gas Appliance Regulation

Max. Betriebsdruck
500 mbar (50 kPa)

Null-Abschluss, Vordruckausgleich, Sicherheitsmembrane.

Standardausführung für Regeldrücke 10-30 mbar (Feder blau).

Weitere Regeldrücke entsprechend der Federtabelle im Datenblatt, 2,5-200 mbar.

EU-Baumusterprüfbescheinigung nach:

- EU-Gasgeräteverordnung

Zulassungen in weiteren wichtigen Gasverbrauchsländern.

Max. operating pressure
500 mbar (50 kPa)

Zero shutoff, inlet-pressure compensation, safety diaphragm.

Standard version outlet pressure range of 10-30 mbar (blue spring).

Other regulating pressures according to spring table in the data sheet, 2.5-200 mbar.

EU type-examination certificate according to:

- EU Gas Appliances Regulation

Approvals in other important gas consuming countries.

Edition 01.2024 • 212 120

Artikelbezeichnung **Article designation**	**Bestell-Nr.** **Order no.**	**$p_{max.}$** **[mbar]**	**DN / Rp**	**Ausführung** **Features**
FRS 503	086462	500	Rp 3/8	int
FRS 505	070383	500	Rp 1/2	int
FRS 507	070391	500	Rp 3/4	int
FRS 510	070409	500	Rp 1	int
FRS 515	058446	500	Rp 1 1/2	int
FRS 520	058628	500	Rp 2	int
FRS 525	083303	500	Rp 2 1/2	int
FRS 5040	065144	500	DN 40	int, CE/CSA
FRS 5050	065151	500	DN 50	int, CE/CSA
FRS 5065	058792	500	DN 65	int, CE/CSA
FRS 5080	079681	500	DN 80	int, CE/CSA
FRS 5100	082552	500	DN 100	int, CE/CSA
FRS 5125	013250	500	DN 125	int, CE/CSA
FRS 5150	013268	500	DN 150	int, CE/CSA

int = interner Impuls / Internal pulse
Regler mit externem Impuls auf Anfrage! / Regulator with external pulse line on request

Edition 01.2024 • 212 120

DUNGS®
Combustion Controls

2

FRNG
Druckregelgerät
Nulldruckregler / Gleichdruckregler
nach EN 88-1

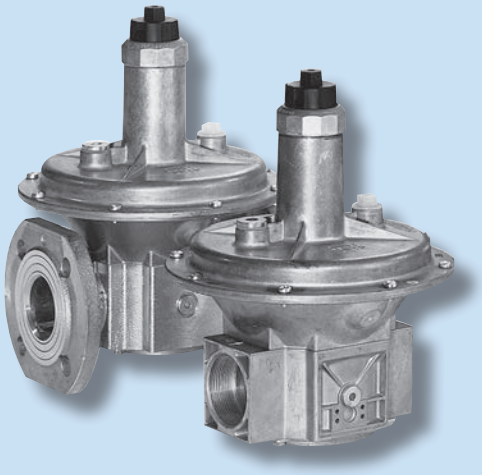

FRNG
Pressure regulator
Zero / Proportional pressure regulator
according to EN 88-1

CE
Gas
Appliance
Regulation

Max. Betriebsdruck
0,5 bar (50 kPa)

Eingangsdruckbereich

Nulldruckregler	5 bis 200 mbar
Gleichdruckregler	5 bis 200 mbar
Druckluftgeführtes Druckregelgerät	5 bis 500 mbar

EU-Baumusterprüfbescheinigung nach:

- EU-Gasgeräteverordnung

Zulassungen in weiteren wichtigen Gasverbrauchsländern.

Max. operating pressure
0.5 bar (50 kPa)

Input pressure range

Zero pressure regulator	5 to 200 mbar
Constant pressure regulator	5 to 200 mbar
Controlled by air pressure regulator	5 to 500 mbar

EU type-examination certificate according to:

- EU Gas Appliances Regulation

Approvals in other important gas consuming countries.

Edition 01.2024 • 212 120

Artikelbezeichnung Article designation	Bestell-Nr. Order no.	$p_{max.}$ [mbar]	DN / Rp	Ausführung Features
FRNG 503	220967	500	Rp 3/8	int
FRNG 505	220968	500	Rp 1/2	int
FRNG 507	220969	500	Rp 3/4	int
FRNG 510	220970	500	Rp 1	int
FRNG 515	209064	500	Rp 1 1/2	int
FRNG 520	209065	500	Rp 2	int
FRNG 5040	159350	500	DN 40	int
FRNG 5050	209067	500	DN 50	int
FRNG 5065	209068	500	DN 65	int
FRNG 5080	209069	500	DN 80	int
FRNG 5100	214422	500	DN 100	int
FRNG 5125	220758	500	DN 125	int
FRNG 5150	224212	500	DN 150	int
FRNG 5125	241762	500	DN 125	int; M
FRNG 5150	241764	500	DN 150	int; M

Artikelbezeichnung Article designation	Bestell-Nr. Order no.	benötigt für required for
Zubehör / Assesories		
Bypassdrossel / Bypass restrictor	225256	FRNG 5... (Rp 3/8 - Rp 2)

int = interner Impuls / Internal pulse
M = Hubmessöffnung zur vereinfachten Voreinstellung / Measurement opening for easy preadjustment

Edition 01.2024 • 212 120

DUNGS®
Combustion Controls

2 FRSBV ...
Sicherheitsabblaseventil nach DIN 33821

FRSBV ...
Safety Blow-Off Valve according to DIN 33821

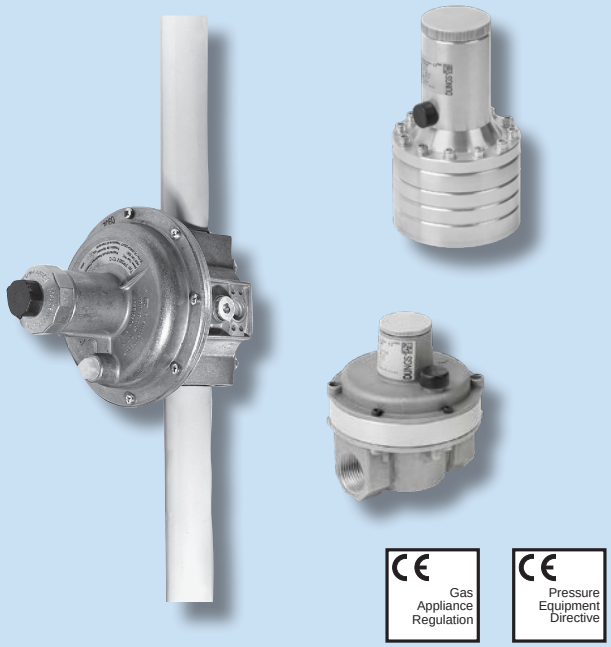

CE Gas Appliance Regulation

CE Pressure Equipment Directive

Max. Betriebsdruck
FRSBV 1 bar (100 kPa)
FRSBV ND 5 bar (500 kPa)

Max. operating pressure
FRSBV 1 bar (100 kPa)
FRSBV ND 5 bar (500 kPa)

Ansprechdruck: Siehe Tabelle Seite 16.

Pickup pressure: Refer to page 16.

Serienmäßig interner Impulsanschluss für den Ansprechdruck

Standard internal pulse connection for pickup pressure.

EU-Baumusterprüfbescheinigung nach:

- EU-Gasgeräteverordnung
- EU-Druckgeräterichtlinie

EU type-examination certificate according to:

- EU Gas Appliances Regulation
- EU Pressure Equipment Directive

Zulassungen in weiteren wichtigen Gasverbrauchsländern.

Approvals in other important gas consuming countries.

Edition 01.2024 • 212 120

Artikelbezeichnung Article designation	Bestell-Nr. Order no.	$p_{max.}$ [bar]	DN / Rp*	Ansprechdruck Pickup pressure [mbar]	Ausführung Features
FRSBV 1010	226284	1	Rp 1	70-830	int
FRSBV 5010 ND	289263	5	Rp 1	45-2000	int

* NPT Gewinde auf Anfrage / thread on request
int = interner Impuls / Internal pulse

Edition 01.2024 • 212 120

DUNGS®
Combustion Controls

2

FRM
Mitteldruckregler
nach EN 334
(mit Vordruckausgleich)

FRM
Medium Pressure Regulator
according to EN 334
(inlet pressure compensation)



CE
Pressure Equipment Directive

Max. Betriebsdruck
10 bar (1000 kPa)
Bauart IS (einheitlicher Festigkeitsbereich)
25 bar (2500 kPa)
Bauart DS (verschiedene Festigkeitsbereiche)

Vordruckausgleich, externer Impuls

Option: SAV nach EN 14382

Die Einstellung des Ausgangsdrucks und eventuell der Ansprechdrücke des SAV erfolgt kundenspezifisch.

EU-Baumusterprüfbescheinigung nach:

- EU-Druckgeräterichtlinie

Zulassungen in weiteren wichtigen Gasverbrauchsländern.

Max. operating pressure
10 bar (1000 kPa)
Type IS (integral strength type)
25 bar (2500 kPa)
Type DS (differential strength type)

Inlet pressure compensation, external impulse

Optional: safety shut-off valve (SSV) according to EN 14382

Setting of the outlet pressure and possibly of the trip pressures of the SSV will be customized.

EU type-examination certificate according to:

- EU Pressure Equipment Directive

Approvals in other important gas consuming countries.

Edition 01.2024 • 212 120

Artikelbezeichnung Article designation	Bestell-Nr. Order no.	$p_{max.}$ [bar]	Typ Type	DN*	Ausgangs-druckbereich Outlet pressure range	Ausführung Features
FRM 100025 ND	270272	10	IS	DN 25	30-100 mbar	ohne SAV without SSV
FRM 100025 MD	270273	10	IS	DN 25	90-420 mbar	ohne SAV without SSV
FRM 100025 HD	270274	10	IS	DN 25	400-1500 mbar	ohne SAV without SSV
FRM 100025 ND / SAV ND	270275	10	IS	DN 25	30-100 mbar	mit SAV with SSV
FRM 100025 MD / SAV MD	270276	10	IS	DN 25	90-420 mbar	mit SAV with SSV
FRM 100025 HD / SAV HD	270277	10	IS	DN 25	400-1500 mbar	mit SAV with SSV
FRM 100040 ND	270278	10	IS	DN 40	30-100 mbar	ohne SAV without SSV
FRM 100040 MD	270279	10	IS	DN 40	90-420 mbar	ohne SAV without SSV
FRM 100040 HD	270280	10	IS	DN 40	400-1500 mbar	ohne SAV without SSV
FRM 100040 ND / SAV ND	270281	10	IS	DN 40	30-100 mbar	mit SAV with SSV
FRM 100040 MD / SAV MD	270282	10	IS	DN 40	90-420 mbar	mit SAV with SSV
FRM 100040 HD / SAV HD	270283	10	IS	DN 40	400-1500 mbar	mit SAV with SSV
FRM 100050 ND	270284	10	IS	DN 50	30-100 mbar	ohne SAV without SSV
FRM 100050 MD	270285	10	IS	DN 50	90-420 mbar	ohne SAV without SSV
FRM 100050 HD	270286	10	IS	DN 50	400-1500 mbar	ohne SAV without SSV
FRM 100050 ND / SAV ND	270287	10	IS	DN 50	30-100 mbar	mit SAV with SSV
FRM 100050 MD / SAV MD	270288	10	IS	DN 50	90-420 mbar	mit SAV with SSV
FRM 100050 HD / SAV HD	270289	10	IS	DN 50	400-1500 mbar	mit SAV with SSV
FRM 250025 UHD	271116	25	DS	DN 25	1000-4000 mbar	ohne SAV without SSV
FRM 250025 UHD / SAV UHD	271117	25	DS	DN 25	1000-4000 mbar	mit SAV with SSV
FRM 250040 UHD	271118	25	DS	DN 40	1000-4000 mbar	ohne SAV without SSV
FRM 250040 UHD / SAV UHD	271119	25	DS	DN 40	1000-4000 mbar	mit SAV with SSV
FRM 250050 UHD	271120	25	DS	DN 50	1000-4000 mbar	ohne SAV without SSV
FRM 250050 UHD / SAV UHD	271121	25	DS	DN 50	1000-4000 mbar	mit SAV with SSV
FRM 100065 MD	277241	10	IS	DN 65	90-420 mbar	ohne SAV without SSV
FRM 100065 HD	277242	10	IS	DN 65	400-1500 mbar	ohne SAV without SSV

Edition 01.2024 • 212 120

Artikelbezeichnung Article designation	Bestell-Nr. Order no.	$p_{max.}$ [bar]	Typ Type	DN*	Ausgangs-druckbereich Outlet pressure range	Ausführung Features
FRM 250065 UHD	277243	25	DS	65	1000-4000 mbar	ohne SAV without SSV
FRM 100065 MD / SAV MD	273061	10	IS	65	90-420 mbar	mit SAV with SSV
FRM 100065 HD / SAV HD	276113	10	IS	65	400-1500 mbar	mit SAV with SSV
FRM 250065 UHD / SAV UHD	276114	25	DS	65	1000-4000 mbar	mit SAV with SSV
FRM 100080 MD	277244	10	IS	80	90-420 mbar	ohne SAV without SSV
FRM 100080 HD	277245	10	IS	80	400-1500 mbar	ohne SAV without SSV
FRM 250080 UHD	277246	25	DS	80	1000-4000 mbar	ohne SAV without SSV
FRM 100080 MD / SAV MD	276115	10	IS	80	90-420 mbar	mit SAV with SSV
FRM 100080 HD / SAV HD	276116	10	IS	80	400-1500 mbar	mit SAV with SSV
FRM 250080 UHD / SAV UHD	276117	25	DS	80	1000-4000 mbar	mit SAV with SSV

*ANSI 150 Flanschanschluß auf Anfrage / ANSI 150 flanges on request

Artikelbezeichnung Article designation	Bestell-Nr. Order no.	Hinweis Hint
Abnahmeprüfzeugnis 3.1 Inspection certificate 3.1	auf Anfrage on request	Prüfbescheinigung nach EN 10204 auf Grundlage spezifischer Prüfungen mit Bestätigung von einem unabhängigen Abnahmebeauftragten des Herstellers Inspection certificate according to EN 10204 based on specific inspections, which are validated by the manufacturer's authorized, independent inspection representative.

Zubehör FRM/FRM-NOC/SAV Accessories FRM/FRM-NOC/SAV	Bestell-Nr. Order no.	für Gerät required for
Düsenset (8 Stück) Nozzle Kit (8 pcs.)	270712	Einstellung FRM: Entlüftungs-/Impulsdüse Adjustment FRM: vent and impulse nozzle
SAV Schaltkontakt SAV switch contact	288377	FRM DN 65-80 mit SAV (Ersatzteil-Set) FRM DN 65-80 with SSV (Spare kit)
Gehäusebeschichtung C4 Coating C4	auf Anfrage on Request	Beschichtung für FRM/FRM-NOC/SAV Kategorie C4 nach ISO 12944. RAL Farbe auf Anfrage Coating for FRM/FRM-NOC/SAV category C4 acc. ISO 12944. RAL colour on request
Gehäusebeschichtung C5M Coating C5M	auf Anfrage on Request	Beschichtung für FRM/FRM-NOC/SAV Kategorie C5M nach ISO 12944. RAL Farbe auf Anfrage Coating for FRM/FRM-NOC/SAV category C5M acc. ISO 12944. RAL colour on request
FRM Atmungsdüse/Outdoor FRM Venting cap outdoor	277942	FRM DN 25-80 FRM DN 25-80

Edition 01.2024 • 212 120

DUNGS®
Combustion Controls

2

FRM-NOC
Mitteldruckregler
nach EN 334
(ohne Vordruckausgleich)

FRM-NOC
Medium Pressure Regulator
according to EN 334
(without inlet pressure compensation)



Max. Betriebsdruck
10 bar (1000 kPa)
Bauart DS (verschiedene Festigkeitsbereiche)

Austauschbare Düsen, interner Impuls
Option: Externer Impuls

Option: Internal relief vlave

Option: SAV nach EN 14382

Die Einstellung des Ausgangsdrucks und eventuell der Ansprechdrücke des SAV erfolgt kundenspezifisch.

EU-Baumusterprüfbescheinigung nach:

- EU-Druckgeräterichtlinie

Zulassungen in weiteren wichtigen Gasverbrauchsländern.

Max. operating pressure
10 bar (1000 kPa)
Type DS (differential strength type)

Exchangeable valve seat size, internal impulse
Optional: External Impulse

Optional: Internal relief valve

Optional: Safety shut-off valve (SSV) according to EN 14382

Setting of the outlet pressure and possibly of the trip pressures of the SSV will be customized.

EU type-examination certificate according to:

- EU Pressure Equipment Directive

Approvals in other important gas consuming countries.

Edition 01.2024 • 212 120

Artikelbezeichnung Article designation	Bestell-Nr. Order no.	$p_{max.}$ [bar]	Rp[1] DN[2]	Ausgangs-druckbereich Outlet pressure range	Ausführung Features
FRM-NOC 10010 ND	279054	10	Rp 1	20-100 mbar	ohne SAV without SSV
FRM-NOC 10010 MD	279055	10	Rp 1	80-420 mbar	ohne SAV without SSV
FRM-NOC 10010 HD	279058	10	Rp 1	300-1500 mbar	ohne SAV without SSV
FRM-NOC10010 UHD	279059	10	Rp 1	1000-4000 mbar	ohne SAV without SSV
FRM-NOC 10010 ND / SAV ND	279042	10	Rp 1	20-100 mbar	mit SAV with SSV
FRM-NOC 10010 MD / SAV MD	279043	10	Rp 1	80-420 mbar	mit SAV with SSV
FRM-NOC 10010 HD / SAV HD	279044	10	Rp 1	300-1500 mbar	mit SAV with SSV
FRM-NOC 10010 UHD / SAV UHD	279045	10	Rp 1	1000-4000 mbar	mit SAV with SSV
FRM-NOC 10015 ND	279060	10	Rp 1 1/2	20-100 mbar	ohne SAV without SSV
FRM-NOC 10015 MD	279061	10	Rp 1 1/2	80-420 mbar	ohne SAV without SSV
FRM-NOC 10015 HD	279062	10	Rp 1 1/2	300-1500 mbar	ohne SAV without SSV
FRM-NOC 10015 UHD	279063	10	Rp 1 1/2	1000-4000 mbar	ohne SAV without SSV
FRM-NOC 10015 ND / SAV ND	279046	10	Rp 1 1/2	20-100 mbar	mit SAV with SSV
FRM-NOC 10015 MD / SAV MD	279047	10	Rp 1 1/2	80-420 mbar	mit SAV with SSV
FRM-NOC 10015 HD / SAV HD	279048	10	Rp 1 1/2	300-1500 mbar	mit SAV with SSV
FRM-NOC 10015 UHD / SAV UHD	279049	10	Rp 1 1/2	1000-4000 mbar	mit SAV with SSV
FRM-NOC 10020 ND	279064	10	Rp 2	20-100 mbar	ohne SAV without SSV
FRM-NOC 10020 MD	279065	10	Rp 2	80-420 mbar	ohne SAV without SSV
FRM-NOC 10020 HD	279066	10	Rp 2	300-1500 mbar	ohne SAV without SSV
FRM-NOC 10020 UHD	279067	10	Rp 2	1000-4000 mbar	ohne SAV without SSV
FRM-NOC 10020 ND / SAV ND	279050	10	Rp 2	20-100 mbar	mit SAV with SSV
FRM-NOC 10020 MD / SAV MD	279051	10	Rp 2	80-420 mbar	mit SAV with SSV
FRM-NOC 10020 HD / SAV HD	279052	10	Rp 2	300-1500 mbar	mit SAV with SSV
FRM-NOC 10020 UHD / SAV UHD	279053	10	Rp 2	1000-4000 mbar	mit SAV with SSV
FRM-NOC 100025 ND	279085	10	DN 25	20-100 mbar	ohne SAV without SSV

[1]NPT Gewinde auf Anfrage / NPT on request
[2]ANSI 150 Flanschanschluß auf Anfrage / ANSI 150 flanges on request

Edition 01.2024 • 212 120

Artikelbezeichnung Article designation	Bestell-Nr. Order no.	$p_{max.}$ [bar]	Rp[1] DN[2]	Ausgangs-druckbereich Outlet pressure range	Ausführung Features
FRM-NOC 100025 MD	279086	10	DN 25	20-100 mbar	ohne SAV without SSV
FRM-NOC 100025 HD	279087	10	DN 25	80-420 mbar	ohne SAV without SSV
FRM-NOC 100025 UHD	279088	10	DN 25	300-1500 mbar	ohne SAV without SSV
FRM-NOC 100025 ND / SAV ND	279073	10	DN 25	20-100 mbar	mit SAV with SSV
FRM-NOC 100025 MD / SAV MD	279074	10	DN 25	80-420 mbar	mit SAV with SSV
FRM-NOC 100025 HD / SAV HD	279075	10	DN 25	300-1500 mbar	mit SAV with SSV
FRM-NOC 100025 UHD / SAV UHD	279076	10	DN 25	1000-4000 mbar	mit SAV with SSV
FRM-NOC 100040 ND	279089	10	DN 40	20-100 mbar	ohne SAV without SSV
FRM-NOC 100040 MD	279090	10	DN 40	80-420 mbar	ohne SAV without SSV
FRM-NOC 100040 HD	279091	10	DN 40	300-1500 mbar	ohne SAV without SSV
FRM-NOC 100040 UHD	279092	10	DN 40	1000-4000 mbar	ohne SAV without SSV
FRM-NOC 100040 ND / SAV ND	279077	10	DN 40	20-100 mbar	mit SAV with SSV
FRM-NOC 100040 MD / SAV MD	279078	10	DN 40	80-420 mbar	mit SAV with SSV
FRM-NOC 100040 HD / SAV HD	279079	10	DN 40	300-1500 mbar	mit SAV with SSV
FRM-NOC 100040 UHD / SAV UHD	279080	10	DN 40	1000-4000 mbar	mit SAV with SSV
FRM-NOC 100050 ND	279093	10	DN 50	20-100 mbar	ohne SAV without SSV
FRM-NOC 100050 MD	279094	10	DN 50	80-420 mbar	ohne SAV without SSV
FRM-NOC 100050 HD	279095	10	DN 50	300-1500 mbar	ohne SAV without SSV
FRM-NOC 100050 UHD	279096	10	DN 50	1000-4000 mbar	ohne SAV without SSV
FRM-NOC 100050 ND / SAV ND	279081	10	DN 50	20-100 mbar	mit SAV with SSV
FRM-NOC 100050 MD / SAV MD	279082	10	DN 50	80-420 mbar	mit SAV with SSV
FRM-NOC 100050 HD / SAV HD	279083	10	DN 50	300-1500 mbar	mit SAV with SSV
FRM-NOC 100050 UHD / SAV UHD	279084	10	DN 50	1000-4000 mbar	mit SAV with SSV

[1]NPT Gewinde auf Anfrage / NPT on request
[2]ANSI 150 Flanschanschluß auf Anfrage / ANSI 150 flanges on request

Zubehör / Accessories Seite/Page 17

Edition 01.2024 • 212 120

DUNGS®
Combustion Controls

2 SAV
Sicherheitsabsperrventil nach EN 14382

SAV
Safety shut-off valve according to EN 14382



CE
Pressure Equipment Directive

Max. Betriebsdruck
10 bar (1000 kPa)
Bauart IS (einheitlicher Festigkeitsbereich)
25 bar (2500 kPa)
Bauart DS (verschiedene Festigkeitsbereiche)

Max. operating pressure
10 bar (1000 kPa)
Type IS (integral strength type)
25 bar (2500 kPa)
Type DS (differential strength type)

Externer Impuls

External impulse

Die Einstellung der Ansprechdrücke des SAV erfolgt kundenspezifisch.

Setting of the trip pressures of the SSD will be customized.

EU-Baumusterprüfbescheinigung nach:

EU type-examination certificate according to:

- EU-Druckgeräterichtlinie

- EU Pressure Equipment Directive

Zulassungen in weiteren wichtigen Gasverbrauchsländern.

Approvals in other important gas consuming countries.

Edition 01.2024 • 212 120

Artikelbezeichnung Article designation	Bestell-Nr. Order no.	$p_{max.}$ [bar]	Typ Type	Rp[1] DN[2]	Unterer Schaltpunkt Lower switching point	Oberer Schaltpunkt Upper switching point
SAV 10010 ND	287907	10	DS	Rp 1	10 - 115 mbar	40 - 240 mbar
SAV 10010 MD	287908	10	DS	Rp 1	35 - 400 mbar	180 - 800 mbar
SAV 25010 UHD	287909	25	DS	Rp 1	150 - 3000 mbar	500 - 5000 mbar
SAV 10015 ND	287910	10	DS	Rp 1 1/2	10 - 115 mbar	40 - 240 mbar
SAV 10015 MD	287911	10	DS	Rp 1 1/2	35 - 400 mbar	180 - 800 mbar
SAV 10020 ND	287913	10	DS	Rp 2	10 - 115 mbar	40 - 240 mbar
SAV 10020 MD	287914	10	DS	Rp 2	35 - 400 mbar	180 - 800 mbar
SAV 100025 ND	270290	10	IS	DN 25	10-115 mbar	40-240 mbar
SAV 100025 MD	270291	10	IS	DN 25	35-400 mbar	180-800 mbar
SAV 100025 HD	270292	10	IS	DN 25	150-1400 mbar	500-3500 mbar
SAV 250025 UHD	271122	25	DS	DN 25	150-3000 mbar	500-5000 mbar
SAV 100040 ND	270293	10	IS	DN 40	10-115 mbar	40-240 mbar
SAV 100040 MD	270294	10	IS	DN 40	35-400 mbar	180-800 mbar
SAV 100040 HD	270295	10	IS	DN 40	150-1400 mbar	500-3500 mbar
SAV 250040 UHD	271123	25	DS	DN 40	150-3000 mbar	500-5000 mbar
SAV 100050 ND	270296	10	IS	DN 50	10-115 mbar	40-240 mbar
SAV 100050 MD	270297	10	IS	DN 50	35-400 mbar	180-800 mbar
SAV 100050 HD	270298	10	IS	DN 50	150-1400 mbar	500-3500 mbar
SAV 250050 UHD	271124	25	DS	DN 50	150-3000 mbar	500-5000 mbar
SAV 100065 MD	287898	10	IS	DN 65	35 - 400 mbar	180 - 800 mbar
SAV 250065 UHD	279386	25	DS	DN 65	150 - 3000 mbar	500 - 5000 mbar
SAV 100080 MD	287900	10	IS	DN 80	35 - 400 mbar	180 - 800 mbar
SAV 250080 UHD	279387	25	DS	DN 80	150 - 3000 mbar	500 - 5000 mbar

[1] NPT Gewinde auf Anfrage / NPT on request
[2] ANSI 150 Flanschanschluß auf Anfrage / ANSI 150 flanges on request

Zubehör / Accessories Seite/Page 17

Edition 01.2024 • 212 120

DUNGS®
Combustion Controls

3 Druckwächter

Pressure switches

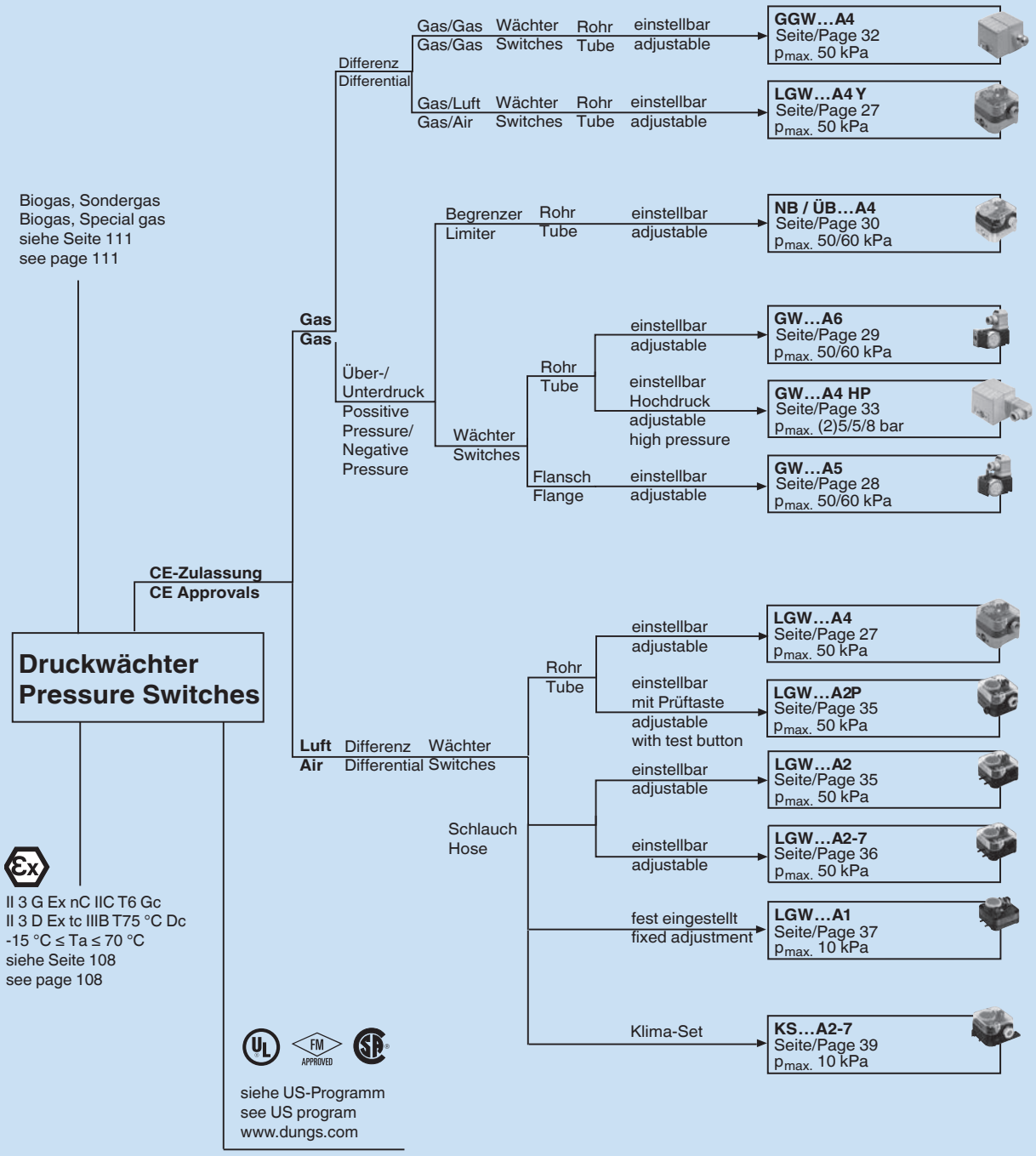

Edition 01.2024 • 212 120

DUNGS®
Combustion Controls

3 GW..., LGW..., NB..., ÜB... Druckwächter, Druckbegrenzer für Gase und Luft nach EN 1854

GW..., LGW..., NB..., ÜB... Pressure switches, pressure limiters for gas and air according to EN 1854

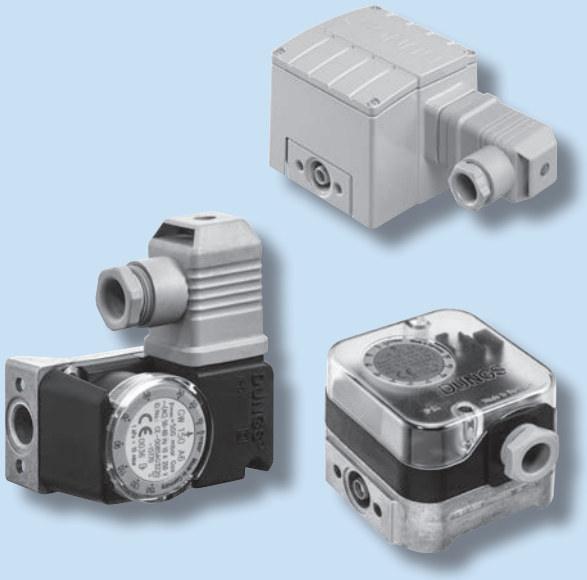

CE Gas Appliance Regulation

CE Pressure Equipment Directive

Druckwächter, Druckbegrenzer sind geeignet zum Ein-, Aus- oder Umschalten eines Stromkreises bei sich änderndem Druck-Istwert zum eingestellten Sollwert.

GW...A4/A5/A6	Druckwächter für Gas
LGW...A4	Druckwächter für Gas Differenzdruckwächter für Luft
NB	Druckbegrenzer (Gas), schaltet bei Unterschreitung des eingestellten Sollwertes.
ÜB	Druckbegrenzer (Gas), schaltet bei Überschreitung des eingestellten Sollwertes.

EU-Baumusterprüfbescheinigung nach:

- EU-Gasgeräteverordnung
- EU-Druckgeräterichtlinie

Zulassungen in weiteren wichtigen Gasverbrauchsländern.

Pressure switches, pressure limiters are suitable for switching a circuit on, off or over when the setpoint is exceeded or not attained.

GW...A4/A5/A6	Pressure switches for gas
LGW...A4	Pressure switches for gas Differential pressure switch for air
NB	Limiter (Gas), switches when the set pressure is undershot
ÜB	Limiter (Gas), switches when the set pressure is exceeded

EU type-examination certificate according to:

- EU Gas Appliances Regulation
- EU Pressure Equipment Directive

Approvals in other important gas consuming countries.

Edition 01.2024 • 212 120

Artikelbezeichnung Article designation	Bestell-Nr. Order no. 1 Stück / 1 pc.	Bestell-Nr. / Mehrfachverpackung Multipack / Order no. 48 Stück / 48 pcs.	Einstellbereich [mbar] Setting range [mbar] 1 kPa = 10 mbar	$p_{(max)}$ [mbar] $p_{(max)}$ [mbar]	Schutzart IP Degree of protection IP
LGW 3 A4 Ag-M-MS9-V0-VS3 st-se	272338	221590	0,4 - 3	500	54
LGW 10 A4 Ag-M-MS9-V0-VS3 st-se	272344	221591	1 - 10	500	54
LGW 50 A4 Ag-M-MS9-V0-VS3 st-se	272342	221592	2,5 - 50	500	54
LGW 150 A4 Ag-M-MS9-V0-VS3 st-se	272353	221593	30 - 150	500	54
LGW 3 A4 Au-M-MS9-V0-VS3 st-se	229382	-	0,4 - 3	500	54
LGW 10 A4 Au-M-MS9-V0-VS3 st-se	229383	-	1 - 10	500	54
LGW 50 A4 Au-M-MS9-V0-VS3 st-se	229385	-	2,5 - 50	500	54
LGW 150 A4 Au-M-MS9-V0-VS3 st-se	229386	-	30 - 150	500	54
LGW 3 A4 Ag-G3-MS9-V0-VS3 st-se	272351	-	0,4 - 3	500	54
LGW 10 A4 Ag-G3-MS9-V0-VS3 st-se	272348	-	1 - 10	500	54
LGW 50 A4 Ag-G3-MS9-V0-VS3 st-se	272347	-	2,5 - 50	500	54
LGW 150 A4 Ag-G3-MS9-V0-VS3 st-se	272361	-	30 - 150	500	54
LGW 3 A4/2 Ag-G3-MS9-V0-VS3 st-se	232716	-	0,4 - 3	500	65
LGW 10 A4/2 Ag-G3-MS9-V0-VS3 st-se	232717	-	1 - 10	500	65
LGW 50 A4/2 Ag-G3-MS9-V0-VS3 st-se	232718	-	2,5 - 50	500	65
LGW 150 A4/2 Ag-G3-MS9-V0-VS3 st-se	232719	-	30 - 150	500	65
LGW 3 A4 Y-Ag-M-MS9-V0-VS3 st-se	272358	242864	0,4 - 3	500	54
LGW 10 A4 Y-Ag-M-MS9-V0-VS3 st-se	272360	242865	1 - 10	500	54
LGW 50 A4 Y-Ag-M-MS9-V0-VS3 st-se	272355	242866	2,5 - 50	500	54
LGW 150 A4 Y-Ag-M-MS9-V0-VS3 st-se	272359	242867	30 - 150	500	54
GW 500 A4 Ag-G3-MS9-V0 st-se	218270	-	100 - 500	600	54
GW 500 A4 Au-M-MS9-V0-VS3 st-se	211028	-	100 - 500	600	54
GW 500 A4/2 Ag-G3-MS9-V0-VS3 st-se	238572	-	100 - 500	600	65

Edition 01.2024 • 212 120

Artikelbezeichnung Article designation	Bestell-Nr. Order no. 1 Stück / 1 pc.	Bestell-Nr. / Mehfachverpackung Order no. / Multipack packaging 100 Stück / 100 pcs.	Einstellbereich [mbar] Setting range [mbar] 1 kPa = 10 mbar	$p_{(max)}$ [mbar] $p_{(max)}$ [mbar]	Schutzart IP Degree of protection IP
GW 3 A5 Ag-G3-MS6-V12 fa-se Set	272362	-	1 - 3	500	54
GW 10 A5 Ag-G3-MS6-V12 fa-se Set	272350	225938	2 - 10	500	54
GW 50 A5 Ag-G3-MS6-V12 fa-se Set	272340	225939	5 - 50	500	54
GW 150 A5 Ag-G3-MS6-V12 fa-se Set	272339	225940	5 - 150	500	54
GW 500 A5 Ag-G3-MS6-V12 fa-se Set	272349	227639	100 - 500	600	54
GW 50 A5/1 Ag-G3-MS6-V12 fa-se Set	241246	-	5 - 50	500	54
GW 150 A5/1 AG-G3-MS6-V12 fa-se Set	241247	-	5 - 150	500	54
GW 500 A5/1 AG-G3-MS6-V12 fa-se Set	241248	-	100 - 500	600	54

...A4 = Gewindeanschluss / Thread connection
V0 = Unten / at the bottom
VS3 = Seitlich mit Schraube / at the side
...A5 = O-Ring-Flanschanschluss / O ring flange connection
/1 = Mit Düse integriert / with nozzle integrated
/2 = Metallhaube IP 65 / metal cover IP 65
Set = ...A5: Montage-Set inkl. / ...A5 : incl. assembly-kit
1P = Einzeln verpackt / single packed
Y = Sollwertsteller gelb / adjustment knob yellow
Ag, Au = Kontakte / contacts
M = Klemmenanschluss / terminal connection
G3 = Steckeranschluss / plug connection
MS9 = Messstutzen mit Schraube / measuring connection with screw
fa ↓ = AUS fallend justiert / OFF decreasing setting
st ↑ = EIN steigend justiert / ON increasing setting
se = Einbaulage senkrecht / Vertical mounting position
S / p = Leitungsdose / Plug-in connector
mbar = Skaleneinheit / Scale unit

0,1 kPa = 100 Pa = 1 mbar
10 kPa = 100 mbar

Edition 01.2024 • 212 120

Artikelbezeichnung Article designation	Bestell-Nr. Order no. 1 Stück / 1 pc.	Bestell-Nr. / Merhfachverpackung Order no. / Multipack packaging 80 Stück / 80 pcs.	Einstellbereich [mbar] Setting range [mbar] 1 kPa = 10 mbar	$p_{(max)}$ [mbar] $p_{(max)}$ [mbar]	Schutzart IP Degree of protection IP
GW 3 A6 Ag-G3-MS9-V0 fa-se	272343	228723	1 - 3	500	54
GW 10 A6 Ag-G3-MS9-V0 fa-se	272620	228724	2 - 10	500	54
GW 50 A6 Ag-G3-MS9-V0 fa-se	272615	228725	5 - 50	500	54
GW 150 A6 Ag-G3-MS9-V0 fa-se	272616	228726	5 - 150	500	54
GW 500 A6 Ag-G3-MS9-V0 fa-se	272618	228727	100 - 500	600	54
GW 3 A6 Ag-G3-MS9-V0-VS3 fa-se 1P*	231111	-	1 - 3	500	54
GW 10 A6 Ag-G3-MS9-V0-VS3 fa-se 1P*	231112	-	2 - 10	500	54
GW 50 A6 Ag-G3-MS9-V0-VS3 fa-se 1P*	231113	-	5 - 50	500	54
GW 150 A6 Ag-G3-MS9-V0-VS3 fa-se 1P*	231114	-	5 - 150	500	54
GW 500 A6 Ag-G3-MS9-V0-VS3 fa-se 1P*	231115	-	100 - 500	600	54
GW 50 A6/1 Ag-G3-MS9-V0-VS3 fa-se	275411	242676	5 - 50	500	54
GW 150 A6/1 Ag-G3-MS9-V0-VS3 fa-se	275412	242677	5 - 150	500	54
GW 500 A6/1 Ag-G3-MS9-V0-VS3 fa-se	275413	242678	100 - 500	600	54

...A6	= Gewindeanschluss / Thread connection
V0	= Unten / at the bottom
VS3	= Seitlich mit Schraube / at the side
/1	= Mit Düse integriert / with nozzle integrated
1P	= Einzeln verpackt / single packed
Ag, Au	= Kontakte / contacts
G3	= Steckeranschluss / plug connection
MS9	= Messstutzen mit Schraube / measuring connection with screw
fa ↓	= AUS fallend justiert / OFF decreasing setting
st ↑	= EIN steigend justiert / ON increasing setting
se	= Einbaulage senkrecht / Vertical mounting position
*	= beinhaltet Leitungsdose / Including Plug-in connector
mbar	= Skaleneinheit / Skale unit

0,1 kPa	= 100 Pa = 1mbar
10 kPa	= 100 mbar

Edition 01.2024 • 212 120

Artikelbezeichnung Article designation	**Bestell-Nr.** Order no. 1 Stück / 1 pc.	**Bestell-Nr. / Merhfachverpackung** Order no. / Multipack packaging	**Einstellbereich [mbar]** Setting range [mbar] 1 mbar = 0,1 kPa = 100 Pa	$p_{(max)}$ [mbar] $p_{(max)}$ [mbar]	**Schutzart IP** Degree of protection IP
NB 50 A4 Ag-PG-MS9-V0 fa-se	210534	-	5 - 50	500	54
NB 50 A4 Ag-PG-MS9-V0 VS3 fa-se	-	138540	5 - 50	500	54
NB 150 A4 Ag-PG-MS9-V0 fa-se	210931	-	30 - 150	500	54
NB 500 A4 Ag-PG-MS9-V0 fa-se	210971	-	50 - 500	600	54
ÜB 50 A4 Ag-PG-MS9-V0 st-se	210537	-	5 - 50	500	54
ÜB 50 A4 Ag-PG-MS9-V0-VS3 st-se 1P	138620	-	5 - 50	500	54
ÜB 50 A4 Ag-G3-MS9-V0-VS3 st-se	-	220559	5 - 50	500	54
ÜB 150 A4 Ag-PG-MS9-V0 st-se	138630	-	30 - 150	500	54
ÜB 500 A4 Ag-PG-MS9-V0 st-se	210970	-	50 - 500	600	54

...A4 = Gewindeanschluss / Thread connection
V0 = Unten / at the bottom
VS3 = Seitlich mit Schraube / at the side
...A2 = O-Ring Flanschanschluss / O-ring flange connection
Ag, Au = Kontakte / contacts
M, PG = Klemmenanschluss / terminal connection
G3 = Steckeranschluss / plug connection
MS9 = Messstutzen mit Schraube / measuring connection with screw
fa ↓ = AUS fallend justiert / OFF decreasing setting
st ↑ = EIN steigend justiert / ON increasing setting
se = Einbaulage senkrecht / Vertical mounting position
S / p = Leitungsdose / Plug-in connector
mbar = Skaleneinheit / Scale unit

1 mbar = 0,1 kPa = 100 Pa
100 mbar = 10 kPa

Edition 01.2024 • 212 120

DUNGS®
Combustion Controls

3 GW..., GGW...
Druckwächter nach EN 1854

GW..., GGW...
Pressure switches according to EN 1854



CE Gas Appliance Regulation
CE Pressure Equipment Directive

Druckwächter sind geeignet zum Ein-, Aus- oder Umschalten eines Stromkreises bei sich änderndem Druck-Istwert zum eingestellten Sollwert.

GW A4 HP	Druckwächter für Gas
GGW A4	Differenzdruckwächter für Gas
...-U	Unterdruck
.../2	IP 65 (Metallgehäuse)

EU-Baumusterprüfbescheinigung nach:

- EU-Gasgeräteverordnung
- EU-Druckgeräterichtlinie

Zulassungen in weiteren wichtigen Gasverbrauchsländern.

Pressure switches are suitable for switching a circuit on, off or over when the setpoint is exceeded or not attained.

GW A4 HP	Pressure switch for gas
GGW A4	Differential pressure switch for gas
...-U	Negative pressure
.../2	IP 65 (metal housing)

EU type-examination certificate according to:

- EU Gas Appliances Regulation
- EU Pressure Equipment Directive

Approvals in other important gas consuming countries.

Edition 01.2024 • 212 120

Artikelbezeichnung Article designation	Bestell-Nr. Order no. 1 Stück / 1 pc.	Einstellbereich [mbar] Setting range [mbar] 1 kPa = 10 mbar	$p_{(max)}$ [mbar] $p_{(max)}$ [mbar]	Schutzart IP Degree of protection IP
GGW 3 A4 Au-M-MS9-V0-VS3 st-se	248673	0,4 - 3	500	54
GGW 10 A4 Au-M-MS9-V0-VS3 st-se	248276	1 - 10	500	54
GGW 10 A4 Au-G3-MS9-V0-VS3 st-se	253408	1 - 10	500	54
GGW 50 A4 Au-M-MS9-V0-VS3 st-se	246176	2,5 - 50	500	54
GGW 150 A4 Au-M-MS9-V0-VS3 st-se	248295	30 - 150	500	54
GGW 3 A4-U Au-M-MS9-V0-VS3 st-se	248327	-0,4 - -3	-500	54
GGW 10 A4-U Au-M-MS9-V0-VS3 st-se	240358	-1 - -10	-500	54
GGW 50 A4-U Au-M-MS9-V0-VS3 st-se	246178	-2,5 - -50	-500	54
GGW 150 A4-U Au-M-MS9-V0-VS3 st-se	247980	-30 - -150	-500	54
GGW 3 A4/2 Au-M-MS9-V0-VS3 st-se	248686	0,4 - 3	500	65
GGW 10 A4/2 Au-M-MS9-V0-VS3 st-se	248687	1 - 10	500	65
GGW 50 A4/2 Au-M-MS9-V0-VS3 st-se	248688	2,5 - 50	500	65
GGW 150 A4/2 Au-M-MS9-V0-VS3 st-se	248689	30 - 150	500	65
GGW 50 A4-U/2 Au-M-MS9-V0-VS3 st-se	248692	-2,5 - -50	-500	65

ATEX-Ausführungen siehe Abschnitt ATEX (Seite 108)
ATEX version see chapter ATEX (Page 108)
Sondergas-Ausführungen siehe Abschnitt Sondergas (Seite 111)
Special gases version see chapter Special gases (Page 111)

...A4	= Gewindeanschluss / Thread connection
V0	= Unten / at the bottom
VS3	= Seitlich mit Schraube / at the side
-U	= Unterdruck / negative pressure
/2	= Metallhaube IP 65 / metal cover IP 65
Ag, Au	= Kontakte / contacts
M	= Klemmenanschluss / terminal connection
G3	= Steckeranschluss / plug connection
MS9	= Messstutzen mit Schraube / measuring connection with screw
fa ↓	= AUS fallend justiert / OFF decreasing setting
st ↑	= EIN steigend justiert / ON increasing setting
se	= Einbaulage senkrecht / Vertical mounting position
S / p	= Leitungsdose / Plug-in connector

0,1 kPa	= 100 Pa = 1mbar
10 kPa	= 100 mbar

Edition 01.2024 • 212 120

Artikelbezeichnung Article designation	Bestell-Nr. Order no. 1 Stück / 1 pc.	Einstellbereich [bar] Setting range [bar] 1 bar = 100 kPa	$p_{(max)}$ [bar] $p_{(max)}$ [bar]	Schutzart IP Degree of protection IP
GW 500 A4 HP Au-G3-V0 st-se	254285	0,1 - 0,5	2 @ 0,1-0,15 bar 5 @ 0,15-0,5 bar	54
GW 2000 A4 HP Au-G3-V0 st-se	254286	0,4 - 2	5	54
GW 6000 A4 HP Au-G3-V0 st-se	254287	1 - 6	8	54
GW 500 A4/2 HP Au-G3-V0 st-se	254282	0,1 - 0,5	2 @ 0,1-0,15 bar 5 @ 0,15-0,5 bar	65
GW 2000 A4/2 HP Au-G3-V0 st-se	254283	0,4 - 2	5	65
GW 6000 A4/2 HP Au-G3-V0 st-se	254284	1 - 6	8	65

ATEX-Ausführungen siehe Abschnitt ATEX (Seite 108)
ATEX version see chapter ATEX (Page 108)
Sondergas-Ausführungen siehe Abschnitt Sondergas (Seite 111)
Special gases version see chapter Special gases (Page 111)

...A4	= Gewindeanschluss / Thread connection
V0	= Unten / at the bottom
HP	= Hochdruck / high pressure
/2	= Metallhaube IP 65 / metal cover IP 65
Ag, Au	= Kontakte / contacts
M	= Klemmenanschluss / terminal connection
G3	= Steckeranschluss / plug connection
MS9	= Messstutzen mit Schraube / measuring connection with screw
fa ↓	= AUS fallend justiert / OFF decreasing setting
st ↑	= EIN steigend justiert / ON increasing setting
se	= Einbaulage senkrecht / Vertical mounting position
S / p	= Leitungsdose / Plug-in connector
1 bar	= 1000 mbar = 100 kPa

Edition 01.2024 • 212 120

DUNGS®
Combustion Controls

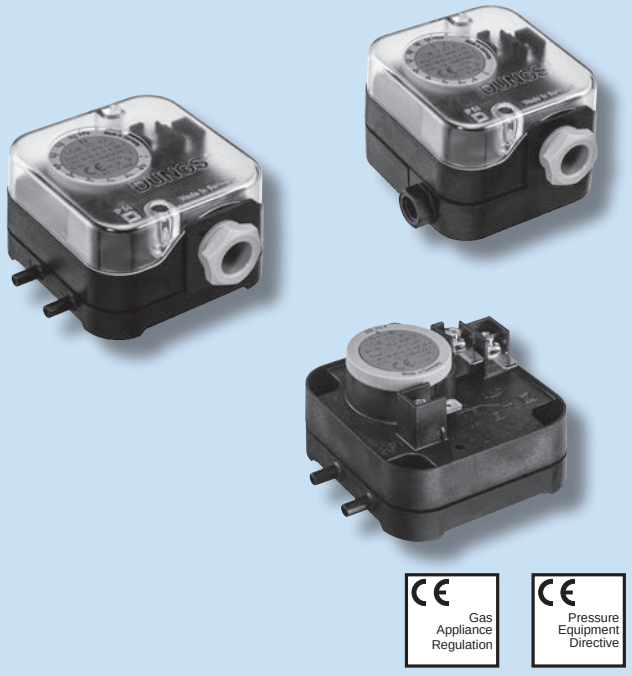

3

LGW...A1/A2, LGW...A2-7, LGW...A2P Differenzdruckwächter für Luft-, Rauch- und Abgase in Feuerungsanlagen nach EN 1854

LGW...A1/A2, LGW...A2-7, LGW...A2P Differential pressure switches for air, waste and flue gases in firing systems according to EN 1854

Differenzdruckwächter sind geeignet zum Ein-, Aus- oder Umschalten eines Stromkreises bei sich änderndem Druck-Istwert zum eingestellten Sollwert.

LGW...A1	werksseitig justiert nach Kundenwunsch
LGW...A2/A2-7	mit Sollwerteinsteller
LGW...A2P	zusätzlich mit Prüftaste

EU-Baumusterprüfbescheinigung nach:

- EU-Gasgeräteverordnung
- EU-Druckgeräterichtlinie

Zulassungen in weiteren wichtigen Gasverbrauchsländern.

RoHS konform nach EU-Richtlinie 2011/65/EU
LGW...A2
LGW...A2-7
LGW...A1

Pressure limiters are suitable for switching a circuit on, off or over when the set setpoint is exceeded or not attained.

LGW...A1	switchpoint is factory-set according to customers demand
LGW...A2/A2-7	with adjusting wheel
LGW...A2P	test button incorporated

EU type-examination certificate according to:

- EU Gas Appliances Regulation
- EU Pressure Equipment Directive

Approvals in other important gas consuming countries.

RoHS conform according EC Directive 2011/65/EU
LGW...A2
LGW...A2-7
LGW...A1

Edition 01.2024 • 212 120

Artikelbezeichnung Article designation	Bestell-Nr. Order no. 1 Stück / 1 pc.	Bestell-Nr. / Mehrfachverpackung Multipack / Order no. [1] 60 Stück / 60 pcs. [2] 48 Stück / 48 pcs.	Einstellbereich [mbar] Setting range [mbar] 1 kPa = 10 mbar	$p_{(max)}$ [mbar] $p_{(max)}$ [mbar]	Schutzart IP Degree of protection IP
LGW 3 A2 Ag-M-V9 st-se	272337	107409 [1]	0,4 - 3	500	54
LGW 10 A2 Ag-M-V9 st-se	272336	107417 [1]	1 - 10	500	54
LGW 50 A2 Ag-M-V9 st-se	272341	107425 [1]	2,5 - 50	500	54
LGW 150 A2 Ag-M-V9 st-se	272356	107433 [1]	30 - 150	500	54
LGW 3 A2 Ag-G3-V9 st-se	218444	-	0,4 - 3	500	54
LGW 10 A2 Ag-G3-V9 st-se	222025	-	1 - 10	500	54
LGW 50 A2 Ag-G3-V9 st-se	222024	-	2,5 - 50	500	54
LGW 3 A2P Ag-M-MS3-V0 st-se	272352	120204 [2]	0,4 - 3	500	54
LGW 10 A2P Ag-M-MS3-V0 st-se	272345	120212 [2]	1 - 10	500	54
LGW 50 A2P Ag-M-MS3-V0 st-se	272346	221207 [2]	2,5 - 50	500	54
LGW 150 A2P Ag-M-MS3-V0 st-se	272354	120238 [2]	30 - 150	500	54
LGW 3 A2 Ag-M-V9 st-se Pa	-	206010	40 - 300	50	54
LGW 3 A2 Au-M-V9 st-se Pa	-	211075	40 - 300	50	54
LGW 10 A2 Ag-M-V9 st-se Pa	-	214383	100 - 1000	50	54
LGW 10 A2 Au-M-V9 st-se Pa	-	217456	100 - 1000	50	54
LGW 50 A2 Ag-M-V9 st-se Pa	-	215938	250 - 5000	50	54

...A2 = Schlauchstutzen / Hose connector
...A2P = Gewindeanschluss und Prüftaste / Thread connection and test button
V0 = Unten / at the bottom
V9 = Seitlich / at the side
Ag, Au = Kontakte / contacts
M = Klemmenanschluss / terminal connection
G3 = Steckeranschluss / plug connection
MS3 = Messstutzen mit Schraube / measuring connection with screw
fa ↓ = AUS fallend justiert / OFF decreasing setting
st ↑ = EIN steigend justiert / ON increasing setting
se = Einbaulage senkrecht / Vertical mounting position
S / p = Leitungsdose / Plug-in connector

mbar, Pa = Skaleneinheit / scale unit
0,1 kPa = 100 Pa = 1mbar
10 kPa = 100 mbar

Edition 01.2024 • 212 120

Artikelbezeichnung **Article designation**	**Bestell-Nr.** **Order no.** **1 Stück / 1 pc.**	**Bestell-Nr. / Mehrfachverpackung** **Multipack / Order no.** **[1] 60 Stück / 60 pcs.** **[2] 48 Stück / 48 pcs.**	**Einstellbereich [mbar]** **Setting range [mbar]** **1 kPa = 10 mbar**	**$p_{(max)}$ [mbar]** **$p_{(max)}$ [mbar]**	**Schutzart IP** **Degree of protection IP**
LGW 1,5 A2-7 Au-M-V9 fa-se Pa	257434	-	20 - 150	10	54
LGW 3 A2-7 Au-M-V9 fa-se Pa	257435	-	20 - 300	10	54
LGW 6 A2-7 Au-M-V9 fa-se Pa	257436	-	30 - 600	10	54
LGW 10 A2-7 Au-M-V9 st-se Pa	257437	-	100 - 1000	10	54

...A2 = Schlauchstutzen / Hose connector
...A2P = Gewindeanschluss und Prüftaste / Thread connection and test button
...-7 = Skaleneinheit / Scale unit: Pa
V0 = Unten / at the bottom
V9 = Seitlich / at the side
Ag, Au = Kontakte / contacts
M = Klemmenanschluss / terminal connection
G3 = Steckeranschluss / plug connection
MS3 = Messstutzen mit Schraube / measuring connection with screw
fa ↓ = AUS fallend justiert / OFF decreasing setting
st ↑ = EIN steigend justiert / ON increasing setting
se = Einbaulage senkrecht / Vertical mounting position
S / p = Leitungsdose / Plug-in connector

mbar, Pa = Skaleneinheit / scale unit
0,1 kPa = 100 Pa = 1mbar
10 kPa = 100 mbar

Edition 01.2024 • 212 120

Artikelbezeichnung Article designation	Bestell-Nr. Order no.	Einstellbereich [Pa] Setting range [Pa] 100 Pa = 1 mbar	Kontakte Contacts	Elektrischer Anschluss El. connection	$p_{(max)}$ [kPa] $p_{(max)}$ [kPa]	Schutzart IP Degree of protection IP	Lieferumfang, Bemerkungen Scope of delivery, notes
LGW 1,5 A1 xxx st-se Ag ng p+ ...	xxxxxx	30 - 150	x	FS / fc	10	x	auf Anfrage on request
LGW 3 A1 xxx st-se Ag ng p+ ...	xxxxxx	40 - 300	x	FS / fc	10	x	auf Anfrage on request
LGW 10 A1 xxx st-se Ag ng p+ ...	xxxxxx	100 - 1000	x	FS / fc	10	x	auf Anfrage on request

LGW ... A1 xxx st se Au g p± IP20 p1/p2/p3

Druckanschluss / Pressure connection

p1/p2	2x ø 4,6 = p1/p2	2x ø 4,6 = p1/p2
p1/p2/p3	3x ø 4,6 = p1/p2/p3	3x ø 4,6 = p1/p2/p3

Schutzart / Electrical protection

IP00	IP00 ohne Berührschutz	IP00 without protection
IP20	IP20 mit Berührschutz	IP20 without strain relief
IP42	IP42 Schutz mit Zugentlastung	IP42 with strain relief

Dichtheitsprüfung / Tightness test

p+	p+ = nur Kammer (+)	p+ = only at chamber (+)
p±	p± = beide Kammern (+) und (-)	p± = tightness test complete (+) and (-)

Schaltpunktsicherung / Switching secured

g	g = gesichert mit Schraube	g = secured with screw
ng	ng = ohne Schraube	ng = without screw

Kontaktwerkstoff / Contact material

Au	Au für Goldkontakt	Au = gold plated
Ag	Ag für Silberkontakt	Ag = silver

Einbaulage / Mounting position

se	se = senkrecht	se = vertical
wa	wa = waagrecht	wa = horizontal

Schaltpunkte / Switching point

st	st = EIN steigend	st = ON increasing setting
fa	fa = AUS fallend	fa = OFF decreasing setting
xxx / xxx	EIN / AUS	ON / OFF two setting points xxx / xxx

Schaltpunktjustage / Setting [Pa]

xxx	werksjustage ein Schaltpunkt	factory setting, one setting point
xxx / xxx	werksjustage zwei Schaltpunkte	factory ON / OFF, Two setting points

Druckbereiche / setting ranges [hPa]

...	wahlweise 1,5 / 3 / 10 / 50 [hPa]	possible 1,5 / 3 / 10 / 50 [hPa]

Fs / fc = Flachstecker / Flat connector
Set = Montage-Set / Assemply-kit
xxxxxx = kundenspezifisch / customized

Edition 01.2024 • 212 120

DUNGS®
Combustion Controls

3 Klima-Set
Differenzdruckwächter für Luft mit Montageset

Klima-Set
Differential pressure switches for air with assembly kit



Das Klima-Set ist ein Differenzdruckwächter für die Lüftungs- und Klimatechnik mit komplettem Zubehör. Sollwert (Druckdifferenz) direkt einstellbar. Speziell für die Überwachung von Luftkanälen, Filtern, Antriebsaggregaten und Gebläsen.

Lieferumfang Klima-Set:
- Differenzdruckwächter LGW...A2-7
- Befestigungsplatte
- Anschlußschlauch ø 4 x 1,5 mm, 2 m
- Befestigungsschraube
- Schlauchanschluss
- Verlängerungsrohr
- Betriebs- und Montageanleitung

RoHS konform nach EU-Richtlinie 2011/65/EU
LGW...A2, LGW...A2-7
KS...A2-7

The Klima-Set incorporates a differential pressure switch for ventilation and air-conditioning systems with all required accessories. Setpoint (pressure differential) directly adjustable. Especially conceived for the control of air ducts, filters, engine units and fans.

Scope of supply Klima-Set:
- LGW...A2-7 differential pressure switch
- Mounting plate
- Connection hose ø 4 x 1.5 mm, 2 m
- Fixing screw
- Hose connection
- Extension tube
- Operating and assembly instruction

RoHS conform according EC Directive 2011/65/EU
LGW...A2, LGW...A2-7
KS...A2-7

Edition 01.2024 • 212 120

Artikelbezeichnung Article designation	Bestell-Nr. Order no. 1 Stück / 1 pc.	Einstellbereich [Pa] / kPa Setting range [Pa] / kPa 100 Pa = 1 mbar	$p_{(max)}$ [kPa] $p_{(max)}$ [kPa]	Schutzart IP Degree of protection IP
KS 150 A2-7 Au-M-V9 fa-se Pa	257842	20 - 150	10	54
KS 300 A2-7 Au-M-V9 fa-se Pa	257843	20 - 300	10	54
KS 600 A2-7 Au-M-V9 fa-se Pa	257844	30 - 600	10	54
KS 1000 A2-7 Au-M-V9 st-se Pa	257845	100 - 1000	10	54

...-A2 = Schlauchstutzen / Hose connector
...-7 = Skaleneinheit / Scale unit: Pa
V9 = Seitlich / at the side
Set = Montage-Set inkl. / incl. assembly-kit
Ag, Au = Kontakte / contacts
M = Klemmenanschluss / terminal connection
G3 = Steckeranschluss / plug connection
fa ↓ = AUS fallend justiert / OFF decreasing setting
st ↑ = EIN steigend justiert / ON increasing setting
se = Einbaulage senkrecht / Vertical mounting position
S / p = Leitungsdose / Plug-in connector
Pa = Skaleneinheit / scale unit
0,1 kPa = 100 Pa = 1mbar
10 kPa = 100 mbar

Edition 01.2024 • 212 120

Artikelbezeichnung Article designation	Bestell-Nr. Order no.	Anzahl / Quantity	LGW A1	LGW A2	LGW A2P	LGW A2-7	KS A2-7	LGW A4	GW A4	GW A5	GW A6	GGW A4	GW A4 HP	NB / ÜB A4
Zubehör / Accessories														
Adapter Set PBR	273777	1								x				
Adapter Set G 1/4 ⇒ GW A2	222982	1								x				
Adapter Set ⇒ MB 405 - 412	221630	1								x				
Montage Set / Assembly kit GW/NB/ÜB A2	223280	1								x				
Montage Set / Assembly kit GW A6 (⇒ SV)	242771	1									x			
Befestigungswinkel Metall Bracket metal	230288	1						x				x	x	x
Befestigungsplatte Attachment plate	230301	1	x	x		x	x							
Anbauflansch mit Zentrierbolzen Flange with centering	230291	1	x	x		x	x							
Montage-Set Doppeldruckwächter (x) nicht für /2-Version Assembly kit double pressure switch (x) not usable with /2-version	213910	1						(x)	(x)		x	(x)		x
Montage Set Glimmlampe 230 VAC ge Assembly kit glow lamp 230 VAC ye	231773	1		x	x	x		x	x			x	x	
Montage Set Glimmlampe 230 VAC gn Assembly kit glow lamp 230 VAC gn	248239	1		x	x	x		x	x			x	x	
Montage Set Glimmlampe 120 VAC ge Assembly kit glow lamp 120 VAC ye	231772	1		x	x	x		x	x			x	x	
Montage Set Anzeige-LED 24 VAC ge Assembly kit LED 24 VDC ye	231774	1		x	x	x	x	x	x			x	x	
Montage Set Anzeige-LED 24 V gn Assembly kit LED 24 VDC gn	248240	1		x	x	x	x	x	x			x	x	
Leitungsdose grau 3-pol. + PE (x) abhängig von der Ausführung Wiring box grey 3-pol. + PE (x) depends on the version	210318	1						(x)	(x)	x	x	(x)	(x)	(x)
Leitungsdose grau 2-pol. + PE (x) abhängig von der Ausführung Wiring box grey 2-pol. + PE (x) depends on the version	210317	1												(x)
Gerätestecker (nicht für /2-Version) Appliance plug (not for /2-version) 3-pol.+PE ⇒ "G3"	219659	1						x				x	x	
Gerätestecker 3-pol ohne PE Appliance plug 3-pol.w/o PE	231770	1		x	x	x	x							
Gerätestecker / Appliance plug 3-pol. + PE	227644	1												x

Edition 01.2024 • 212 120

Artikelbezeichnung Article designation	Bestell-Nr. Order no.	Anzahl / Quantity	LGW A1	LGW A2	LGW A2P	LGW A2-7	KS A2-7	LGW A4	GW A4	GW A5	GW A6	GGW A4	GW A4 HP	NB / ÜB A4
Winkeleinschraubstutzen Kunststoff G 1/4 Angle screw socket plastics G 1/4	230279	1			x			x						
Winkeleinschraubstutzen Kunststoff G 1/8 Angle screw socket plastics G 1/8	230278	1			x			x						
Klimaset-Zubehör KS A2 (Befestigunsplatte) Climate set access. KS A2 (Mounting plate)	258247			x		x	x							
Klimaset-Zubehör (ohne Winkel) Climate set access. w/o bracket	192120	1			x	x	x							
Adapter Schlauchanschluss Adapter for hoses ø 4,6 mm ⇒ ø 6,1 mm	266037	2	x	x		x	x							
Klimaset-Zubehör KS A4 Climate set access. KS A4	224277	1						x						

Edition 01.2024 • 212 120

DUNGS®
Combustion Controls

4 MV-...
Magnetventile einstufig nach EN 161

MV-...
Solenoid valves, one-stage according to EN 161

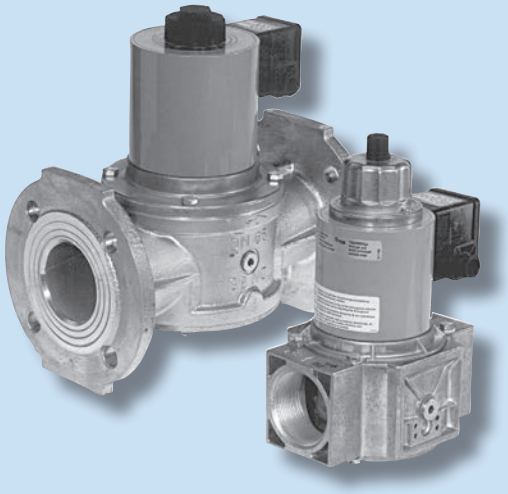

CE Gas Appliance Regulation

CE Pressure Equipment Directive

Max. Betriebsdruck

MV...2...	0,2 bar (20 kPa); 0,36 bar (36 kPa)
MV...5...	0,5 bar (50 kPa)

Schutzart: Standard IP54

MVD	schnell öffnend, schnell schließend Hauptmengeneinstellung
MVDLE	langsam öffnend, Öffnungszeiteinstellung mit Schnellhubbereich Hauptmengeneinstellung
.../5	Endkontakt K01/1 anbaubar

EU-Baumusterprüfbescheinigung nach:

- EU-Gasgeräteverordnung
- EU-Druckgeräterichtlinie

Zulassungen in weiteren wichtigen Gasverbrauchsländern.

Max. operating pressure

MV...2...	0.2 bar (20 kPa); 0.36 bar (36 kPa)
MV...5...	0.5 bar (50 kPa)

Degree of protection: Standard IP54

MVD	fast opening, fast closing Main flow rate adjustable
MVDLE	slow opening, opening-time adjustment with rapid stroke Main flow rate adjustable
.../5	Closed position indicator switch K01/1 add-on unit

EU type-examination certificate according to:

- EU Gas Appliances Regulation
- EU Pressure Equipment Directive

Approvals in other important gas consuming countries.

Edition 01.2024 • 212 120

Artikelbezeichnung Article designation	Bestell-Nr. Order no.	$p_{max.}$ [mbar]	DN / Rp	Ausführung Features
MVD 203/5 (AC) 230 V IP 54	108571	360	Rp 3/8	E; NBR; PG
MVDLE 203/5 (AC) 230 V IP 54	108597	360	Rp 3/8	E; NBR; PG
MVD 205/5 (AC) 230 V IP 54	013102	360	Rp 1/2	E; NBR; PG
MVDLE 205/5 (AC) 230 V IP 54	013284	360	Rp 1/2	E; NBR; PG
MVD 207/5 (AC) 230 V IP 54 (Solenoid # 200)	121962	360	Rp 3/4	E; NBR; PG
MVDLE 207/5 (AC) 230 V IP 54	013276	360	Rp 3/4	E; NBR; PG
MVD 210/5 (AC) 230 V IP 54	013490	360	Rp 1	E; NBR; PG
MVD 210/5 S02 (AC) 230 V IP 54	212267	200	Rp 1	E; S02; NBR; PG
MVDLE 210/5 (AC) 230 V IP 54	013524	360	Rp 1	E; NBR; PG
MVD 215/5 (AC) 230 V IP 54	015446	200	Rp 1 1/2	E; NBR; PG
MVD 215/5 S02 (AC) 230 V IP 54	163050	200	Rp 1 1/2	E; S02; NBR; PG
MVDLE 215/5 (AC) 230 V IP 54	015412	200	Rp 1 1/2	E; NBR; PG
MVD 220/5 (AC) 230 V IP 54	011767	200	Rp 2	E; NBR; PG
MVD 220/5 S02 (AC) 230 V IP 54	212214	200	Rp 2	E; S02; NBR; PG
MVDLE 220/5 (AC) 230 V IP 54	011775	200	Rp 2	E; NBR; PG
MVD 225/5 (AC) 230 V IP 54	119701	200	Rp 2 1/2	E; NBR; PG
MVDLE 225/5 (AC) 230 V IP 54	118935	200	Rp 2 1/2	E; NBR; PG
MVD 2040/5 (AC) 230 V IP 54	111146	200	DN 40	E; NBR; PG
MVD 2040/5 S02 (AC) 230 V IP 54	209533	200	DN 40	E; S02; NBR; PG
MVDLE 2040/5 (AC) 230 V IP 54	111914	200	DN 40	E; NBR; PG
MVD 2050/5 (AC) 230 V IP 54	111187	200	DN 50	E; NBR; PG
MVD 2050/5 S02 (AC) 230 V IP 54	180610	200	DN 50	E; NBR; PG
MVDLE 2050/5 (AC) 230 V IP 54	111195	200	DN 50	E; NBR; PG
MVD 2065/5 S02 (AC) 230 V IP 54	157230	200	DN 65	E; S02; NBR
MVD 2065/5 (AC) 230 V IP 54	169390	200	DN 65	E; NBR; PG
MVDLE 2065/5 (AC) 230 V IP 54	170930	200	DN 65	E; NBR; PG
MVD 2080/5 (AC) 230 V IP 54	169400	200	DN 80	E; NBR; PG
MVD 2080/5 S02 (AC) 230 V IP 54	212196	200	DN 80	E; S02; NBR; PG
MVDLE 2080/5 (AC) 230 V IP 54	170940	200	DN 80	E; NBR; PG
MVD 2100/5 (AC) 230 V IP 54	169410	200	DN 100	E; NBR; PG
MVD 2100/5 S02 (AC) 230 V IP 54	212371	200	DN 100	E; S02; NBR
MVDLE 2100/5 (AC) 230 V IP 54	170950	200	DN 100	E; NBR; PG
MVD 2125/5 (AC) 230 V IP 54	159830	200	DN 125	E; NBR; PG
MVD 2125/5 S02 (AC) 230 V IP 54	198970	200	DN 125	E; S02; NBR; PG
MVD 2150/5 (AC) 230 V IP54	160050	200	DN 150	E; NBR; PG
MVD 2150/5 S02 (AC) 230 V IP 54	212638	200	DN 150	E; S02; NBR; PG

E = Endkontakt anbaubar / Closed position indicator switch add-on unit
S02 = Einsatz für Biogas möglich bis 0,1 vol % H_2S / Biogas possible < 0,1 vol % H_2S
NBR = Ventildichtung NBR / Valve sealing NBR
PG = elektrischer Anschluss über PG-Verschraubung / Electrical connection with PG cable gland

Edition 01.2024 • 212 120

Artikelbezeichnung Article designation	Bestell-Nr. Order no.	$p_{max.}$ [mbar]	DN / Rp	Ausführung Features
MVD 205/5 (AC) 110 V IP 54	181190	360	Rp 1/2	E; NBR; PG
MVDLE 205/5 (AC) 110 V IP 54	247481	200	Rp 1/2	E; NBR; PG
MVD 207/5 (AC) 110 V IP 54	164920	200	Rp 3/4	E; NBR; PG
MVD 210/5 (AC) 110 V IP 54	195520	200	Rp 1	E; NBR; PG
MVDLE 210/5 (AC) 110 V IP 54	195550	360	Rp 1	E; NBR; PG
MVD 215/5 (AC) 110 V IP 54	195530	360	Rp 1 1/2	E; NBR; PG
MVD 220/5 (AC) 110 V IP 54	195540	200	Rp 2	E; NBR; PG
MVD 225/5 (AC) 110 V IP 54	211896	200	Rp 2 1/2	E; NBR; PG
MVD 2065/5 (AC) 110 V IP 54	210323	200	DN 65	E; NBR; PG
MVD 2080/5 (AC) 110 V IP 54	157090	200	DN 80	E; NBR; PG
MVD 2100/5 (AC) 110 V IP 54	209038	200	DN 100	E; NBR; PG
MVD 203/5 (DC) 24-28 V IP 65	233118	200	Rp 3/8	E; NBR; PG
MVD 205/5 (DC) 24-28 V IP 65	204780	360	Rp 1/2	E; NBR; PG
MVD 2050/5 (DC) 24-28 V IP65	208811	200	DN 50	E; NBR; PG
MVD 2065/5 (DC) 24-28 V IP 65	172250	200	DN 65	E; NBR; PG
MVD 2065/5 S02 (DC) 24-28 V IP 65	247465	200	DN 65	E; S02; NBR; PG
MVD 2080/5 (DC) 24-28 V IP 65	172260	200	DN 80	E; NBR; PG
MVD 2080/5 S02 (DC) 24-28 V IP 65	247463	200	DN 80	E; S02; NBR; PG
MVD 2100/5 (DC) 24-28 V IP 65	172270	200	DN 100	E; NBR; PG
MVD 2100/5 S02 (DC) 24-28 V IP 65	247462	200	DN 100	E; S02; NBR; PG
MVD 2125/5 S02 (DC) 24-28 V IP 54	247464	200	DN 125	E; S02; NBR
MVD 2150/5 S02 (DC) 24-28 V IP 54	231748	200	DN 150	E; S02; NBR

E = Endkontakt anbaubar / Closed position indicator switch add-on unit
S02 = Einsatz für Biogas möglich bis 0,1 vol % H_2S / Biogas possible < 0,1 vol % H_2S
NBR = Ventildichtung NBR / Valve sealing NBR
PG = elektrischer Anschluss über PG-Verschraubung / Electrical connection with PG cable gland

Edition 01.2024 • 212 120

Artikelbezeichnung Article designation	Bestell-Nr. Order no.	$p_{max.}$ [mbar]	DN / Rp	Ausführung Features
MV 502 (AC) 230-240 V IP 54	215953	500	Rp 1/4	NBR; Steck
MV 502 (AC) 230-240 V IP 54	218971	500	Rp 1/4	NBR; Steck; R
MV 502 (AC) 230-240 V IP 54	218974	500	Rp 1/4	NBR; K 130
MV 502 (AC) 230-240 V IP 54	218973	500	Rp 1/4	NBR; K 130; R
MV 502/1 (AC) 230-240 V IP 54	225432	500	Rp 1/4	NBR; Steck
MVD 503/5 (AC) 230 V IP 54	158090	500	Rp 3/8	E; NBR; PG
MVDLE 503/5 (AC) 230 V IP 54	222077	500	Rp 3/8	E; NBR; PG
MVD 505/5 (AC) 230 V IP 54	158110	500	Rp 1/2	E; NBR; PG
MVD 505/5 (AC) 230 V IP 65	208234	500	Rp 1/2	E; NBR; PG
MVD 507/5 (AC) 230 V IP 54	157530	500	Rp 3/4	E; NBR; PG
MVD 507/5 (AC) 230 V IP 65	232420	500	Rp 3/4	E; NBR; PG
MVD 507/5 S02 (AC) 230 V IP 54	223727	500	Rp 3/4	E; S02; NBR; PG
MVDLE 507/5 (AC) 230 V IP 54	222079	500	Rp 3/4	E; NBR; PG
MVD 510/5 (AC) 230 V IP 54	157540	500	Rp 1	E; NBR; PG
MVD 515/5 (AC) 230 V IP 54	157550	500	Rp 1 1/2	E; NBR; PG
MVD 515/5 (AC) 230 V IP 65	242934	500	Rp 1 1/2	E; NBR; PG
MVDLE 515/5 (AC) 230 V IP 54	222081	500	Rp 1 1/2	E; NBR; PG
MVD 520/5 (AC) 230 V IP 54	167200	500	Rp 2	E; NBR; PG
MVD 520/5 (AC) 230 V IP 65	242940	500	Rp 2	E; NBR; PG
MVDLE 520/5 (AC) 230 V IP 54	222082	500	Rp 2	E; NBR; PG
MVD 5040/5 (AC) 230 V IP 54	170660	500	DN 40	E; NBR; PG
MVD 5050/5 (AC) 230 V IP 54	170690	500	DN 50	E; NBR; PG
MVDLE 5050/5 (AC) 230 V IP 54	222087	500	DN 50	E; NBR; PG
MVD 5065/5 (AC) 230 V IP 54	165510	500	DN 65	E; NBR; PG
MVD 5080/5 (AC) 230 V IP 54	165640	500	DN 80	E; NBR; PG
MVD 5100/5 (AC) 230 V IP 54	166150	500	DN 100	E; NBR; PG
MVD 5100/5 (AC) 230 V IP 65	240412	500	DN 100	E; NBR; PG
MVD 5125/5 (AC) 230 V IP 54	159840	500	DN 125	E; NBR; PG
MVD 5125/5 (AC) 230 V IP 65	242782	500	DN 125	E; NBR; PG
MVD 5150/5 (AC) 230 V IP 54	160350	500	DN 150	E; NBR; PG

E = Endkontakt anbaubar / Closed position indicator switch add-on unit
S02 = Einsatz für Biogas möglich bis 0,1 vol % H_2S / Biogas possible < 0,1 vol % H_2S
NBR = Ventildichtung NBR / Valve sealing NBR
PG = elektrischer Anschluss über PG-Verschraubung / Electrical connection with PG cable gland
Steck = elektrischer Anschluss über Leitungsdose / Electrical connection via line socket
K 130 = elektrischer Anschluss Kabel, Länge 1300 mm / electrical connection cable, length 1300 mm
K 300 = elektrischer Anschluss Kabel, Länge 3000 mm / electrical connection cable, length 3000 mm
R = Rohrverschraubung Durchmesser 8 mm / Pipe Union 8 mm

Edition 01.2024 • 212 120

Artikelbezeichnung Article designation	Bestell-Nr. Order no.	$p_{max.}$ [mbar]	DN / Rp	Ausführung Features
MV 502 (AC) 110 V IP 54	240825	500	Rp 1/4	NBR; Steck
MVD 503/5 (AC) 110 V IP 65	242912	500	Rp 3/8	E; NBR; PG
MVD 505/5 (AC) 110 V IP 54	231100	500	Rp 1/2	E; NBR; PG
MVD 505/5 (AC) 110 V IP 65	239189	500	Rp 1/2	E; NBR; PG
MVD 507/5 (AC) 110 V IP 54	231096	500	Rp 3/4	E; NBR; PG
MVD 507/5 (AC) 110 V IP 65	242921	500	Rp 3/4	E; NBR; PG
MVD 510/5 (AC) 110 V IP 54	231097	500	Rp 1	E; NBR; PG
MVD 510/5 (AC) 110 V IP 65	242927	500	Rp 1	E; NBR; PG
MVD 515/5 (AC) 110 V IP 65	242933	500	Rp 1 1/2	E; NBR; PG
MVD 520/5 (AC) 110 V IP 65	242939	500	Rp 2	E; NBR; PG
MVD 5065/5 (AC) 110 V IP 54	231101	500	DN 65	E; NBR; PG
MVD 5080/5 (AC) 110 V IP 54	231102	500	DN 80	E; NBR; PG
MV 502 (DC) 24-28 V IP 54	231095	500	Rp 1/4	NBR; Steck
MVD 503/5 (DC) 24-28 V IP 65	242913	500	Rp 3/8	E; NBR; PG
MVD 505/5 (DC) 24-28 V IP 54	209648	500	Rp 1/2	E; NBR; Steck
MVD 505/5 (DC) 24-28 V IP 65	208266	500	Rp 1/2	E; NBR; PG
MVD 507/5 (DC) 24-28 V IP 65	231866	500	Rp 3/4	E; NBR; PG
MVD 510/5 (DC) 24-28 V IP 65	242929	500	Rp 1	E; NBR; PG
MVD 515/5 (DC) 24-28 V IP 65	242935	500	Rp 1 1/2	E; NBR; PG
MVD 520/5 (DC) 24-28 V IP 65	242941	500	Rp 2	E; NBR; PG
MVD 5065 (DC) 24-28 V IP 65	262839	500	DN 65	E; NBR; PG
MVD 5100/5 (DC) 24-28 V IP 54	246092	500	DN 100	E; NBR; PG
MV 5150/5 S02 (DC) 24-28 V IP 54	242757	500	DN 150	E; S02; NBR; PG

E = Endkontakt anbaubar / Closed position indicator switch add-on unit
S02 = Einsatz für Biogas möglich bis 0,1 vol % H_2S / Biogas possible < 0,1 vol % H_2S
NBR = Ventildichtung NBR / Valve sealing NBR
PG = elektrischer Anschluss über PG-Verschraubung / electrical connection with PG cable gland
Steck = elektrischer Anschluss über Leitungsdose / electrical connection via line socket
K 300 = elektrischer Anschluss Kabel, Länge 3000 mm / electrical connection cable, length 3000 mm

Artikelbezeichnung Article designation	Bestell-Nr. Order no.	benötigt für required for
Zubehör / Accessories		
Steckerset inkl. Leistungsdose IP 54 Plug set incl. line socket IP 54 DIN 175301-803	215733	MVD(LE) 2.../5 (Rp 3/8 - DN 100) MVD(LE) 5.../5 (Rp 3/8 - DN 100)
Leitungsdose GDMW 3011 DF, schwarz 3-pol* Set line socket GDMW 3011 DF, black 3-pol* * Leitungsdose mit Berührschutzkragen Line socket with contact protection	215699	MV 502 Steck
Endkontakt / Closed position indicator switch K01/1 IP 54	211202	MVD(LE) 2.../5; MVD(LE) 5.../5
Ersatzset Betriebsanzeige Operation indicator 230 VAC	251922	MVD(LE) 2.../5 (Rp 3/8-DN 100) MVD(LE) 5.../5 (Rp 3/8-DN 80)
Ersatzset Betriebsanzeige Operation indicator 120 VAC	251923	MVD(LE) 2.../5 (Rp 3/8-DN 100) MVD(LE) 5.../5 (Rp 3/8-DN 80)
Ersatzset Betriebsanzeige Operation indicator 24 VAC	251924	MVD(LE) 2.../5 (Rp 3/8-DN 100) MVD(LE) 5.../5 (Rp 3/8-DN 80)

Edition 01.2024 • 212 120

DUNGS®
Combustion Controls

4 MV
Magnetventile einstufig, 1 bar nach EN 161

MV
Solenoid valves, one-stage, 1 bar according to EN 161

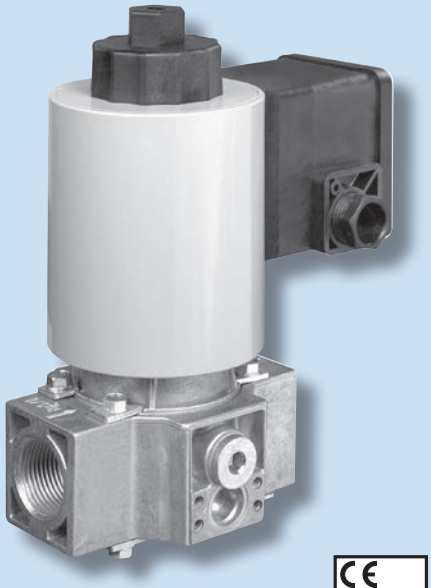

CE Gas Appliance Regulation

CE Pressure Equipment Directive

Max. Betriebsdruck
1,0 bar (100 kPa)

Schutzart: Standard IP54

MV
schnell öffnend, schnell schließend
geeignet für hohe Schaltspiele.

EU-Baumusterprüfbescheinigung nach:

- EU-Gasgeräteverordnung
- EU-Druckgeräterichtlinie

Zulassungen in weiteren wichtigen Gasverbrauchsländern.

Max. operating pressure
1.0 bar (100 kPa)

Degree of protection: Standard IP54

MV
Fast opening, fast closing
Suitable for high cycle operation.

EU type-examination certificate according to:

- EU Gas Appliances Regulation
- EU Pressure Equipment Directive

Approvals in other important gas consuming countries.

Edition 01.2024 • 212 120

Artikelbezeichnung Article designation	Bestell-Nr. Order no.	$p_{max.}$ [mbar]	DN / Rp	Ausführung Features
MV 1005 (AC) 230 V IP 54	246921	1000	Rp 1/2	NBR; PG
MV 1007 (AC) 230 V IP 54	246922	1000	Rp 3/4	NBR; PG

Edition 01.2024 • 212 120

DUNGS®
Combustion Controls

4 ZR
Magnetventile zweistufig nach EN 161

ZR
Solenoid valves, two-stage according to EN 161



Gas Appliance Regulation

Pressure Equipment Directive

Max. Betriebsdruck
0,36 bar (36 kPa)

Schutzart: Standard IP54

ZRDLE
langsam öffnend
Hauptmengeneinstellung
einstellbarer Schnellhub 1. und 2. Stufe gemeinsam,
schnell schließend.

.../5 Endkontakt K01/1 anbaubar

EU-Baumusterprüfbescheinigung nach:

- EU-Gasgeräteverordnung
- EU-Druckgeräterichtlinie

Zulassungen in weiteren wichtigen Gasverbrauchsländern.

Max. operating pressure
0.36 bar (36 kPa)

Degree of protection: Standard IP54

ZRDLE
slow opening
Main flow rate adjustable
adjustable rapid stroke of 1st and 2nd stage,
fast closing.

.../5 Closed position indicator switch K01/1 add-on unit

EU type-examination certificate according to:

- EU Gas Appliances Regulation
- EU Pressure Equipment Directive

Approvals in other important gas consuming countries.

Edition 01.2024 • 212 120

Artikelbezeichnung Article designation	Bestell-Nr. Order no.	$p_{max.}$ [mbar]	DN / Rp	Ausführung Features
ZRDLE 407/5 (AC) 230 V IP 54	153820	360	Rp 3/4	E; NBR; PG
ZRDLE 410/5 (AC) 230 V IP 54	153840	360	Rp 1	E; NBR; PG
ZRDLE 415/5 (AC) 230 V IP 54	153860	360	Rp 1 1/2	E; NBR; PG
ZRDLE 420/5 (AC) 230 V IP 54	153880	360	Rp 2	E; NBR; PG
ZRDLE 407/5 (AC) 200 V IP 54	209813	360	Rp 3/4	E; NBR; PG
ZRDLE 410/5 (AC) 200 V IP 54	209814	360	Rp 1	E; NBR; PG
ZRDLE 415/5 (AC) 200 V IP 54	209815	360	Rp 1 1/2	E; NBR; PG
ZRDLE 420/5 (AC) 200 V IP 54	209816	360	Rp 2	E; NBR; PG

Artikelbezeichnung Article designation	Bestell-Nr. Order no.	benötigt für required for
Zubehör / Accessories		
Endkontakt / Closed position indicator switch K01/1 IP 54	211202	ZRDLE 4../5

E = Endkontakt anbaubar / Closed position indicator switch add-on unit
NBR = Ventildichtung NBR / Valve sealing NBR
PG = elektrischer Anschluss über PG-Verschraubung / electical connection via PG cable gland

Edition 01.2024 • 212 120

DUNGS®
Combustion Controls

4 HSAV
Handsicherungs-Absperrventil nach EN 161

HSAV
Manual shut-off valve according to EN 161

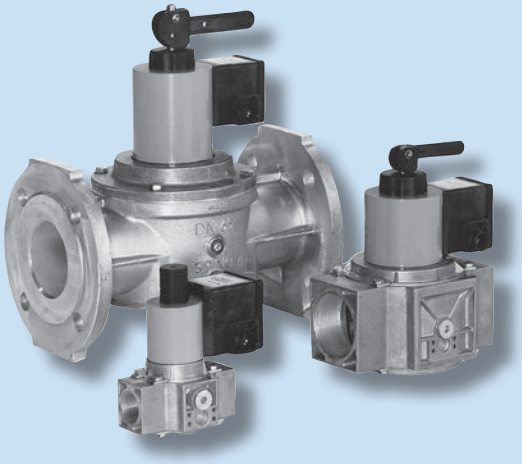

CE Gas Appliance Regulation

CE Pressure Equipment Directive

Max. Betriebsdruck
HSAV 5...
0,5 bar (50 kPa)

HSAV 15...
1,5 bar (150 kPa)

Schutzart: Standard IP54

Sicherheitsmagnetventil, stromlos geschlossen.
Bei Spannungsunterbrechung erfolgt Abschaltung, danach kein automatisches Öffnen bei erneuter Spannungszuschaltung.
Öffnung nur von Hand bei angelegter Spannung möglich.

.../5 Endkontakt K01/1 anbaubar

EU-Baumusterprüfbescheinigung nach:

- EU-Gasgeräteverordnung
- EU-Druckgeräterichtlinie

Zulassungen in weiteren wichtigen Gasverbrauchsländern.

Max. operating pressure
HSAV 5...
0.5 bar (50 kPa)

HSAV 15...
1.5 bar (150 kPa)

Degree of protection: Standard IP54

Safety solenoid valve, closed when de-energized.
Safety shutoff occurs if voltage interrupted. After safety shut-off, valve does not open automatically when voltage reconnected.
Only manual opening when voltage is present.

.../5 Closed position indicator switch K01/1 add-on unit

EU type-examination certificate according to:

- EU Gas Appliances Regulation
- EU Pressure Equipment Directive

Approvals in other important gas consuming countries.

Edition 01.2024 • 212 120

Artikelbezeichnung Article designation	Bestell-Nr. Order no.	$p_{max.}$ [mbar]	DN / Rp	Ausführung Features
HSAV 1507 (AC) 230 V	195090	1500	Rp 3/4	NBR; PG
HSAV 510/5 (AC) 230 V	151440	500	Rp 1	E; NBR; PG
HSAV 515/5 (AC) 230 V	155790	500	Rp 1 1/2	E; NBR; PG
HSAV 520/5 (AC) 230 V	155800	500	Rp 2	E; NBR; PG
HSAV 5050/5 (AC) 230 V	199490	500	DN 50	E; NBR; PG
HSAV 5065/5 (AC) 230 V	155810	500	DN 65	E; NBR; PG
HSAV 5080/5 (AC) 230 V	155820	500	DN 80	E; NBR; PG
HSAV 5100/5 (AC) 230 V	155830	500	DN 100	E; NBR; PG

E = Endkontakt anbaubar / Closed position indicator switch add-on unit
NBR = Ventildichtung NBR / Valve sealing NBR
PG = elektrischer Anschluss über PG-Verschraubung / electical connection via PG cable gland

Artikelbezeichnung Article designation	Bestell-Nr. Order no.	benötigt für required for
Zubehör / Accessories		
Steckerset inkl. Leitungsdose IP 54 DIN EN 175301-803 Plug set incl. line socket IP 54 DIN EN 175301-803	215733	HSAV 5.../5
Endkontakt / Closed position indicator switch K01/1 IP 54	211202	HSAV .../5

Edition 01.2024 • 212 120

DUNGS®
Combustion Controls

4 LGV
Leckgas-Magnetventil nach EN 16304

LGV
Vent valve according to EN 16304

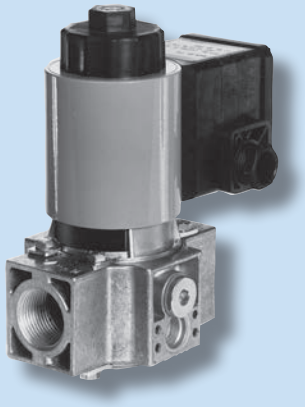

CE Gas Appliance Regulation

CE Pressure Equipment Directive

Max. Betriebsdruck
0,5 bar (50 kPa)

Schutzart: Standard IP54

Stromlos geöffnet.
Schnell schließend, schnell öffnend.

.../5 Endkontakt K01/1 anbaubar

EU-Baumusterprüfbescheinigung nach:

- EU-Gasgeräteverordnung
- EU-Druckgeräterichtlinie

Zulassungen in weiteren wichtigen Gasverbrauchsländern.

Max. operating pressure
0.5 bar (50 kPa)

Degree of protection: Standard IP54

Open when deenergized.
Fast closing and fast opening.

.../5 Closed position indicator switch K01/1 add-on unit

EU type-examination certificate according to:

- EU Gas Appliances Regulation
- EU Pressure Equipment Directive

Approvals in other important gas consuming countries.

Edition 01.2024 • 212 120

Artikelbezeichnung Article designation	Bestell-Nr. Order no.	$p_{max.}$ [mbar]	DN / Rp	Ausführung Features
LGV 507/5 (AC) 230 V IP 54	119271	500	Rp 3/4	E; S02; NBR; PG; CE/CSA
LGV 507/5 (AC) 230 V IP 65	208106	500	Rp 3/4	E; S02; NBR; PG; CE/CSA
LGV 507/5 (AC) 110 V IP 54	156630	500	Rp 3/4	E; S02; NBR; PG; CE/CSA
LGV 507/5 (DC) 24-28 V IP 65	208382	500	Rp 3/4	E; S02; NBR; PG; CE/CSA

E = Endkontakt anbaubar / Closed position indicator switch add-on unit
NBR = Ventildichtung NBR / Valve sealing NBR
PG = elektrischer Anschluss über PG-Verschraubung / electical connection via PG cable gland
CE/CSA = Zulassungen / Approvals

Artikelbezeichnung Article designation	Bestell-Nr. Order no.	benötigt für required for
Zubehör / Accessories		
Steckerset inkl. Leitungsdose IP 54 DIN EN 175301-803 Plug set incl. line socket IP 54 DIN EN 175301-803	215733	LGV 5.../5
Endkontakt / Closed position indicator switch K01/1 IP 54	211202	LGV 5.../5

Edition 01.2024 • 212 120

DUNGS®
Combustion Controls

4 LV-D
Luft-Magnetventil einstufig

LV-D
Air solenoid valve single-stage

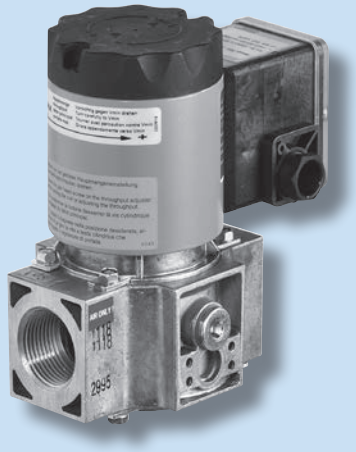

Das DUNGS Luft-Magnetventil LV-D/4, LVD-D/5 ist ein einstufiges automatisches Absperrventil für Kaltluftbetrieb an Industriebrennern.

Max. Betriebsdruck
0,2 bar (20 kPa)

Schutzart: Standard IP54

Schnell schließend, schnell öffnend,
Hauptmengeneinstellung

.../4 Einsatz für hohe Schaltleistungen z.B. gepulste Anwendungen

LV-D darf nicht für brennbare Gase eingesetzt werden; es sind ausschliesslich nichtbrennbare, inerte Medien zulässig.

The DUNGS air solenoid valve LV-D/4, LV-D/5 is a single-stage automatic shut-off valve for cold-air operation in industrial burners

Max. operating pressure
0.2 bar (20 kPa)

Degree of protection: Standard IP54

Fast closing and fast opening,
main flow rate adjustable

.../4 Use for high switching powers, for example pulsed applications

The LV-D must not be used for inflammable gases; only non-inflammable inert media are allowed.

Edition 01.2024 • 212 120

Artikelbezeichnung Article designation	Bestell-Nr. Order no.	$p_{max.}$ [mbar]	DN / Rp	Ausführung Features
LV-D 210/4 (AC) 230 V IP 54	256437	200	Rp 1	E; NBR; PG; B Anz.
LV-D 215/4 (AC) 230 V IP 54	256861	200	Rp 1 1/2	E; NBR; PG; B Anz.
LV-D 220/5 (AC) 230 V IP 54	257036	200	Rp 2	E; NBR; PG; B Anz.
LV-D 225/5 (AC) 230 V IP 54	257037	200	Rp 2 1/2	E; NBR; PG; B Anz.

E = Endkontakt anbaubar / Closed position indicator switch add-on unit
NBR = Ventildichtung NBR / Valve sealing NBR
PG = elektrischer Anschluss über PG-Verschraubung / electical connection via PG cable gland
B. Anz. = Betriebsanzeige als LED im Anschlusskasten integriert / operation indicator as LED integrated at the terminal box

Edition 01.2024 • 212 120

DUNGS®
Combustion Controls

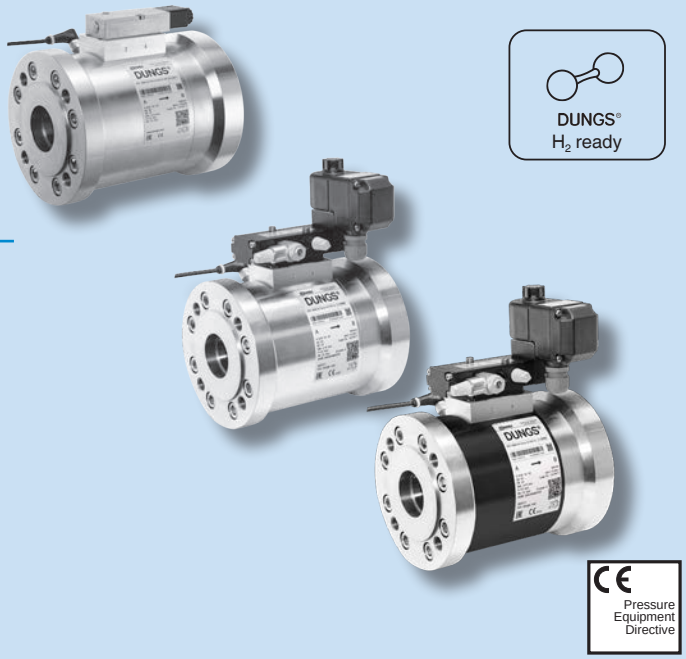

4 EPV 16 ...
Elektropneumatisches Ventil

EPV 16 ...
Electro-Pneumatice-Valve

Elektropneumatisches Sicherheitsabsperr- bzw. Abblase-Ventil EPV. Betrieben durch Hilfsenergie (5/2 Wegeventil)

Electro pneumatic safety resp. relief valve EPV. Operated with auxiliary (5/2 way valve)

Sicherheitsabsperrventil NC (stromlos geschlossen)
Abblaseventil NO (stromlos offen)

Safety valve NC (normally closed)
Relief valve NO (normally open)

Max. Betriebsdruck
0-16 bar (1600 kPa)
Schutzart: IP65

Max. operating pressure
0-16 bar (1600 kPa)
Degree of protection: IP65

EU-Baumusterprüfbescheinigung nach:

- EU-Druckgeräterichtlinie

EU type-examination certificate according to:

- EU Pressure Equipment Directive

Zulassungen in anderen wichtigen Gasverbrauchsländern.

Approvals in other important gas consuming countries.

ATEX
Ventil innen: Zone 0
Umgebung Ventil: Zone 1 oder Zone 2, abh. vom Endlagenschalter.

ATEX
Inside Valve: Zone 0
Outside Valve: Zone 1 or zone 2 depending on limit switch

Marinezulassungen nach (EPV Version "MA"):

- IGF-Code

Marine approvals according (EPV Version "MA"):

- IGF Code

Prüfzeugnisse auf Anfrage für jede Charge. Zulassungen gemäß den Schiffsklassifikationsgesellschaften LR, BV, DNV und anderen.

Test certificates on request for each batch. Approvals according to marine classification societies LR, BV, DNV and others.

Edition 01.2024 • 212 120

Artikelbezeichnung Article designation	Bestell-Nr. Order no.	$p_{max.}$ [mbar]	DN / Rp	Spannung Voltage
Stahl				
EPV 16025 NO PNP 24 VDC ST	295948	16 000	DN 25	= (DC) 24 V
EPV 16025 NO Namur 24 VDC ST	295949	16 000	DN 25	= (DC) 24 V
EPV 16025 NC PNP 24 VDC ST	295950	16 000	DN 25	= (DC) 24 V
EPV 16025 NC Namur 24 VDC ST	295951	16 000	DN 25	= (DC) 24 V
EPV 16050 NC PNP 24 VDC ST	295954	16 000	DN 50	= (DC) 24 V
EPV 16050 NC Namur 24 VDC ST	295955	16 000	DN 50	= (DC) 24 V
EPV 16080 NC PNP 24 VDC ST	295956	16 000	DN 80	= (DC) 24 V
EPV 16080 NC Namur 24 VDC ST	295957	16 000	DN 80	= (DC) 24 V
EPV 16100 NC PNP 24 VDC ST	295958	16 000	DN 100	= (DC) 24 V
EPV 16100 NC Namur 24 VDC ST	295959	16 000	DN 100	= (DC) 24 V
Aluminium				
EPV 16025 NO PNP 24 VDC AL	295960	16 000	DN 25	= (DC) 24 V
EPV 16025 NO Namur 24 VDC AL	295961	16 000	DN 25	= (DC) 24 V
EPV 16025 NC PNP 24 VDC AL	295962	16 000	DN 25	= (DC) 24 V
EPV 16025 NC Namur 24 VDC AL	295963	16 000	DN 25	= (DC) 24 V
EPV 16050 NC PNP 24 VDC AL	295964	16 000	DN 50	= (DC) 24 V
EPV 16050 NC Namur 24 VDC AL	295965	16 000	DN 50	= (DC) 24 V
EPV 16080 NC PNP 24 VDC AL	295966	16 000	DN 80	= (DC) 24 V
EPV 16080 NC Namur 24 VDC AL	295967	16 000	DN 80	= (DC) 24 V
EPV 16100 NC PNP 24 VDC AL	295968	16 000	DN 100	= (DC) 24 V
EPV 16100 NC Namur 24 VDC AL	295970	16 000	DN 100	= (DC) 24 V
Stahl, Lloyd's Register				
EPV 16025 NO PNP 24 VDC ST MA	295931	16 000	DN 25	= (DC) 24 V
EPV 16025 NO NPN 24 VDC ST MA	295932	16 000	DN 25	= (DC) 24 V
EPV 16025 NO Namur 24 VDC ST MA	295934	16 000	DN 25	= (DC) 24 V
EPV 16025 NC PNP 24 VDC ST MA	295936	16 000	DN 25	= (DC) 24 V
EPV 16025 NC NPN 24 VDC ST MA	295937	16 000	DN 25	= (DC) 24 V
EPV 16025 NC Namur 24 VDC ST MA	295941	16 000	DN 50	= (DC) 24 V
EPV 16050 NC NPN 24 VDC ST MA	295942	16 000	DN 50	= (DC) 24 V
EPV 16080 NC NPN 24 VDC ST MA	295943	16 000	DN 80	= (DC) 24 V
EPV 16080 NC Namur 24 VDC ST MA	295944	16 000	DN 80	= (DC) 24 V
EPV 16080 NC PNP 24 VDC ST MA	293992	16 000	DN 80	= (DC) 24 V
EPV 16100 NC PNP 24 VDC ST MA	295945	16 000	DN 100	= (DC) 24 V
EPV 16100 NC NPN 24 VDC ST MA	295946	16 000	DN 100	= (DC) 24 V
EPV 16100 NC Namur 24 VDC ST MA	295947	16 000	DN 100	= (DC) 24 V
Stahl, Bureau Veritas				
EPV 16025 NO PNP 24 VDC ST MA BV	298398	16 000	DN 25	= (DC) 24 V
EPV 16025 NO NPN 24 VDC ST MA BV	298399	16 000	DN 25	= (DC) 24 V
EPV 16025 NO Namur 24 VDC ST MA BV	298400	16 000	DN 25	= (DC) 24 V
EPV 16025 NC PNP 24 VDC ST MA BV	298401	16 000	DN 25	= (DC) 24 V
EPV 16025 NC NPN 24 VDC ST MA BV	298402	16 000	DN 25	= (DC) 24 V
EPV 16025 NC Namur 24 VDC ST MA BV	298403	16 000	DN 25	= (DC) 24 V
EPV 16050 NC PNP 24 VDC ST MA BV	298404	16 000	DN 50	= (DC) 24 V
EPV 16050 NC NPN 24 VDC ST MA BV	298405	16 000	DN 50	= (DC) 24 V
EPV 16050 NC Namur 24 VDC ST MA BV	298406	16 000	DN 50	= (DC) 24 V
EPV 16080 NC PNP 24 VDC ST MA BV	293992	16 000	DN 80	= (DC) 24 V
EPV 16080 NC NPN 24 VDC ST MA BV	298407	16 000	DN 80	= (DC) 24 V

Edition 01.2024 • 212 120

Artikelbezeichnung Article designation	Bestell-Nr. Order no.	$p_{max.}$ [mbar]	DN / Rp	Spannung Voltage
EPV 16080 NC Namur 24 VDC ST MA BV	298408	16.000	DN 80	= (DC) 24 V
EPV 16100 NC PNP 24 VDC ST MA BV	298409	16.000	DN 100	= (DC) 24 V
EPV 16100 NC NPN 24 VDC ST MA BV	298410	16.000	DN 100	= (DC) 24 V
EPV 16100 NC Namur 24 VDC ST MA BV	298411	16.000	DN 100	= (DC) 24 V
Stahl, Det Norske Veritas				
EPV 16025 NO PNP 24 VDC ST MA DNVGL	298432	16.000	DN 25	= (DC) 24 V
EPV 16025 NO NPN 24 VDC ST MA DNVGL	298433	16.000	DN 25	= (DC) 24 V
EPV 16025 NO Namur 24 VDC ST MA DNVGL	298434	16.000	DN 25	= (DC) 24 V
EPV 16025 NC PNP 24 VDC ST MA DNVGL	298435	16.000	DN 25	= (DC) 24 V
EPV 16025 NC NPN 24 VDC ST MA DNVGL	298436	16.000	DN 25	= (DC) 24 V
EPV 16025 NC Namur 24 VDC ST MA DNVGL	298437	16.000	DN 25	= (DC) 24 V
EPV 16050 NC PNP 24 VDC ST MA DNVGL	298438	16.000	DN 50	= (DC) 24 V
EPV 16050 NC NPN 24 VDC ST MA DNVGL	298439	16.000	DN 50	= (DC) 24 V
EPV 16050 NC Namur 24 VDC ST MA DNVGL	298440	16.000	DN 50	= (DC) 24 V
EPV 16080 NC PNP 24 VDC ST MA DNVGL	298441	16.000	DN 80	= (DC) 24 V
EPV 16080 NC NPN 24 VDC ST MA DNVGL	298442	16.000	DN 80	= (DC) 24 V
EPV 16080 NC Namur 24 VDC ST MA DNVGL	298443	16.000	DN 80	= (DC) 24 V
EPV 16100 NC PNP 24 VDC ST MA DNVGL	298444	16.000	DN 100	= (DC) 24 V
EPV 16100 NC NPN 24 VDC ST MA DNVGL	298445	16.000	DN 100	= (DC) 24 V
EPV 16100 NC Namur 24 VDC ST MA DNVGL	298446	16.000	DN 100	= (DC) 24 V

Artikelbezeichnung Article designation	Bestell-Nr. Order no.
Zubehör / Assesories **Standardausführung / Standard version**	
Steuerventil EPV Aluminium / Pilot valve EPV aluminium	296722
Endschschalter EPV (PNP) / Limit switch EPV (PNP)	296725
Endschschalter EPV (Namur) / Limit switch EPV (Namur)	296726
Pneumatische Bremse / Pneumatic brake EPV	296727
Marineausführung / Marine version	
Steuerventil EPV Edelstahl / Pilot valve EPV stainless steel	296723
Endschschalter EPV (NPN) / Limit switch EPV (NPN)	296724

Edition 01.2024 • 212 120

DUNGS®
Combustion Controls

4

MBE-S GasMultiBloc® Einzelventil

MBE-S GasMultiBloc® Single valve

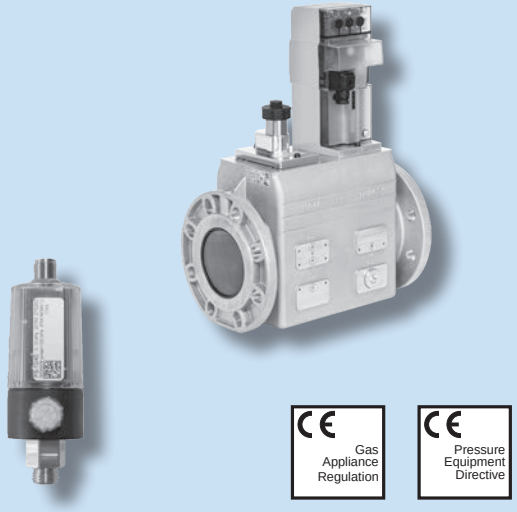

Flexibles System - Modulare Plattform: Die Komponenten der MBE-Familie ergeben ein flexibles, modernes System um verschiedenste Anwendungen zu ermöglichen.

VB...-S ValveBody-Einzelventil
VD... ValveDrive
PS... Drucksensor

Schutzart: Standard IP55

EU-Baumusterprüfbescheinigung nach:

- EU-Gasgeräteverordnung
- EU-Druckgeräterichtlinie

Zulassungen in weiteren wichtigen Gasverbrauchsländern.

Fexible system - Modular platform: The components of the MBE product range provide a flexible, modern system to enable a wide variety of applications.

VB...-S ValveBody Single valve
VD... ValveDrive
PS... Pressure Sensor

Degree of protection: Standard IP55

EU type-examination certificate according to:

- EU Gas Appliances Regulation
- EU Pressure Equipment Directive

Approvals in other important gas consuming countries.

Edition 01.2024 • 212 120

Artikelbezeichnung Article designation	**Bestell-Nr.** Order no.	$p_{max.}$	**Merkmale** Features
VB-065-S	299826	700 mbar 70 kPa 10 PSI	CE Ventilkörper/Valve Body DN 065
VB-080-S	299827		CE Ventilkörper/Valve Body DN 080
VB-100-S	299828		CE Ventilkörper/Valve Body DN 100
VB-125-S	299829		CE Ventilkörper/Valve Body DN 125
VB-150-S	299830		CE Ventilkörper/Valve Body DN 150
Artikelbezeichnung Article designation	**Bestell-Nr.** Order no.	**Spannungs-bereich** Voltage range	**Merkmale** Features
VD-V-AC	272262	100-240 VAC	Ventilantrieb auf/zu Valve actuator open/close
VD-V-AC-POC	275358	100-240 VAC	Ventilantrieb auf/zu mit Endlagenschalter Valve actuator open/close with Proof of Closure
VD-R-AC	274654	100-240 VAC	Ventilantrieb auf/zu mit Druckregelfunktion Valve actuator open/close with pressure regulating function
VD-R-AC-POC	275361	100-240 VAC	Ventilantrieb auf/zu mit Druckregelfunktion und Endlagenschalter Valve actuator open/close with pressure regulating function and Proof of Closure
VD-V-DC	275359	24 VDC	Ventilantrieb auf/zu Valve actuator open/close
VD-V-DC-POC	275360	24 VDC	Ventilantrieb auf/zu mit Endlagenschalter Valve actuator open/close with Proof of Closure
VD-R-DC	275362	24 VDC	Ventilantrieb auf/zu mit Druckregelfunktion Valve actuator open/close with pressure regulating function
VD-R-DC-POC	275363	24 VDC	Ventilantrieb auf/zu mit Druckregelfunktion und Endlagenschalter Valve actuator open/close with pressure regulating function and Proof of Closure

Edition 01.2024 • 212 120

Artikelbezeichnung Article designation	Bestell-Nr. Order no.	Ausgangs-druckbereich Outlet pressure range	Merkmale Features
PS-0	275265	0 ± 5 mbar 0 ± 0.5 kPa 0 ± 2" w.c.	Drucksensor zur Ausgangsdruckerfassung Pressure sensor to detect outlet pressure
PS-10/40	275263	4-100 mbar 0.4-10 kPa 1.5-40 w.c.	Drucksensor zur Ausgangsdruckerfassung Pressure sensor to detect outlet pressure
PS-50/200	275264	20-500 mbar 2-50 kPa 8-200 w.c.	Drucksensor zur Ausgangsdruckerfassung Pressure sensor to detect outlet pressure

Artikelbezeichnung Article designation	Bestell-Nr. Order no.	Länge Length	Merkmale Features
BUS-Leitung BUS cable	276911	1,5 m 5 ft	Verbindungskabel für Drucksensor Signal cable for pressure sensor

Artikelbezeichnung Article designation	Bestell-Nr. Order no.		Inhalt Content
VD-R-AC Set 0	290480		VD-R-AC (274654) PS-0 (275265) BUS-Leitung/BUS cable (276911)
VD-R-AC Set 10/40	279299		VD-R-AC (274654) PS-10 (275263) BUS-Leitung/BUS cable (276911)
VD-R-AC Set 50/200	279300		VD-R-AC (274654) PS-50/200 (275264) BUS-Leitung/BUS cable (276911)
VD-R-AC Set GW 10/40	292184		VD-R-AC (274654) PS-10/40 (275263) BUS-Leitung/BUS cable (276911) GW 150 A5/1 (241247)
VD-R-AC Set GW 50/200	292187		VD-R-AC (274654) PS-50/200 (275264) BUS-Leitung/BUS cable (276911) GW 500 A5/1 (241248)

Artikelbezeichnung Article designation	Bestell-Nr. Order no.	Merkmale Features
MBE-SD Manual Flow Adjustment	300136	Manuelle Hauptmengendrossel (nur in Verbindung mit Gehäuse VB-065....150) Manual main flow restrictor (only in combination with housing VB-065....150)

Edition 01.2024 • 212 120

DUNGS®
Combustion Controls

5 MBC GasMultiBloc® Mehrfachstellgerät

MBC GasMultiBloc® Multifunctional gas control

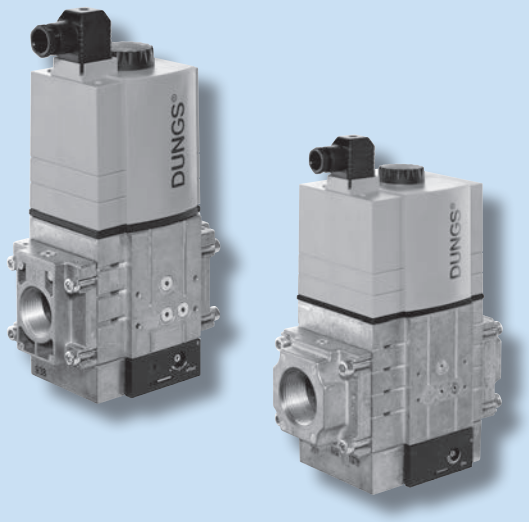

CE Gas Appliance Regulation
CE Pressure Equipment Directive

Max. Betriebsdruck

MBC-65	0,2 bar (20 kPa)
MBC-120...1200	0,36 bar (36 kPa)
MBC-1900...5000	0,5 bar (50 kPa)

Schutzart: Standard IP54

GasMultiBlocs® sind die Integration von Filter, Regler, Ventilen (2 x Klasse A) und Druckwächter in einer Kompaktarmatur.

SE	Servo-Druckregelteil
VEF	Gas-Luft-Verbundregelung mit einstellbarem Verhältnis Stufenlos gleitende Betriebsweise Feuerraumdruckausgleich Nullpunktverschiebung
WND	Vormischanwendung

EU-Baumusterprüfbescheinigung nach:

- EU-Gasgeräteverordnung
- EU-Druckgeräterichtlinie

Zulassungen in weiteren wichtigen Gasverbrauchsländern.

Max. operating pressure

MBC-65	0,2 bar (20 kPa)
MBC-120...1200	0,36 bar (36 kPa)
MBC-1900...5000	0,5 bar (50 kPa)

Degree of protection: Standard IP54

GasMultiBlocs® are multifunctional gas controls combining filter, regulator, valves (2 x Class A) and pressure switch.

SE	Servopressure regulator
VEF	Gas-air-ratio-control regulation with variable ratio Infinitely variable operation Furnace chamber pressure compensation Zero-point correction
WND	pre-mix application

EU type-examination certificate according to:

- EU Gas Appliances Regulation
- EU Pressure Equipment Directive

Approvals in other important gas consuming countries.

Edition 01.2024 • 212 120

Artikelbezeichnung Article designation	Bestell-Nr. Order no.	$p_{max.}$ [mbar]	DN / Rp	Ventilansteuerung Control V1/V2	Druckwächter Pressure switch	Filter Dirt trap
MBC-65-DLE-S20	232620	200	Rp 1/2	gemeinsam / common	GW 150 A5	FS
MBC-65-DLE-S40	242320	200	Rp 1/2	gemeinsam / common	GW 150 A5	FS
MBC-65-ND	251195	65	Rp 1/2	gemeinsam / common	–	FS
MBC-65-ND-S00	294432	65	Rp 1/2	gemeinsam / common	–	FS
MBC-120-DLE-S20	246456	360	Rp 3/4	gemeinsam / common	GW 150 A5	FS
MBC-120-DLE-S40	245875	360	Rp 3/4	gemeinsam / common	GW 150 A5	FS
MBC-120-ND	251849	100	R/p 3/4	gemeinsam / common	–	FS
MBC-120-WND-150	248459	100	Rp 3/4	gemeinsam / common	GW 150 A5	FS
MBC-300-SE-S02	261649	100	Rp 1	getrennt / separated	–	NF
MBC-300-SE-S22	261645	360	Rp 1	getrennt / separated	GW 150 A5	NF
MBC-300-SE-S82	261644	360	Rp 1	getrennt / separated	GW 150 A5	NF
MBC-300-SE-S302	261647	360	Rp 1	getrennt / separated	GW 150 A5	NF
MBC-300-VEF	261653	360	Rp 1	getrennt / separated	GW 150 A5	NF
MBC-300-WND	xxxxxx	100	Rp 1	getrennt / separated	GW 150 A5	NF
MBC-700-SE-S02	261667	100	Rp 1 1/2	getrennt / separated	–	NF
MBC-700-SE-S22	261646	360	Rp 1 1/2	getrennt / separated	GW 150 A5	NF
MBC-700-SE-S82	261652	360	Rp 1 1/2	getrennt / separated	GW 150 A5	NF
MBC-700-SE-S302	261648	360	Rp 1 1/2	getrennt / separated	GW 150 A5	NF
MBC-700-VEF	261654	360	Rp 1 1/2	getrennt / separated	GW 150 A5	NF
MBC-700-WND	269696	100	Rp 1 1/2	getrennt / separated	GW 150 A5	NF
MBC-1200-SE-S02	256623	100	Rp 2	getrennt / separated	–	NF
MBC-1200-SE-S22	245623	360	Rp 2	getrennt / separated	GW 150 A5	NF
MBC-1200-SE-S82	243408	360	Rp 2	getrennt / separated	GW 150 A5	NF
MBC-1200-SE-S302	243409	360	Rp 2	getrennt / separated	GW 150 A5	NF
MBC-1200-VEF	243413	360	Rp 2	getrennt / separated	GW 150 A5	NF
MBC-1900-SE-65	241741	500	DN 65	getrennt / separated	–	S 0.8 mm
MBC-1900-VEF-65	243083	360	DN 65	getrennt / separated	–	S 0.8 mm
MBC-3100-SE-80	244295	500	DN 80	getrennt / separated	–	S 0.8 mm
MBC-3100-VEF-80	244428	360	DN 80	getrennt / separated	–	S 0.8 mm
MBC-5000-SE-100	244298	500	DN 100	getrennt / separated	–	S 0.8 mm
MBC-5000-VEF-100	244301	360	DN 100	getrennt / separated	–	S 0.8 mm

Zubehör / Accessories Seite/Page 86

FS = Feinsieb / Fine sieve
NF = Normfilter blau / Standard filter blue
S = Sieb / Sieve
Eingangsdruckbereich / Inlet pressure ranges S20, 22, 40, 42, 80, 82: p_e = 15-360 mbar
Eingangsdruckbereich / Inlet pressure ranges S300, 302: p_e = 35-360 mbar
Brennerdruckbereich / Outlet pressure ranges S20, S22: p_{Br} = 4-20 mbar
Brennerdruckbereich / Outlet pressure ranges S80, S82: p_{Br} = 5-80 mbar
Brennerdruckbereich / Outlet pressure ranges S300, S302: p_{Br} = 30-300 mbar
Brennerdruckbereich VEF / Outlet pressure ranges VEF = 0,5-100 mbar
Brennerdruckbereich WND / Outlet pressure ranges WND = 0 ± 2 mbar for Premix applications
xxxxxx = auf Anfrage / on request

Edition 01.2024 • 212 120

DUNGS®
Combustion Controls

5 MB-B GasMultiBloc® einstufige Betriebsweise

MB-B GasMultiBloc® one-stage operation

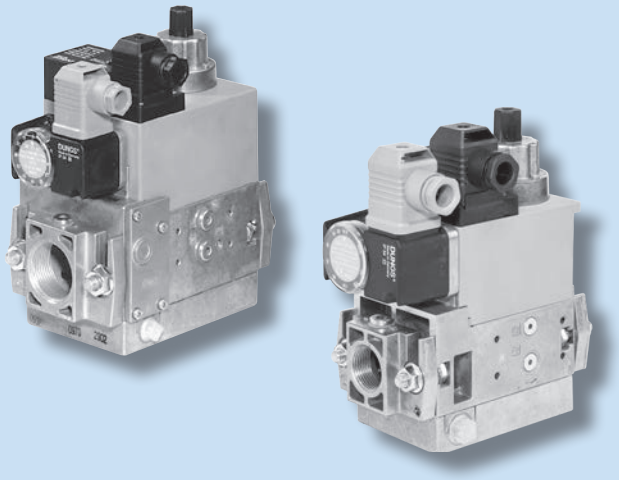

CE Gas Appliance Regulation

CE Pressure Equipment Directive

GasMultiBlocs® sind die Integration von Filter, Regler, Ventilen und Min. Druckwächter in einer Kompaktarmatur.

Max. Betriebsdruck
0,36 bar (36 kPa)

Schutzart: Standard IP54

EU-Baumusterprüfbescheinigung nach:

- EU-Gasgeräteverordnung
- EU-Druckgeräterichtlinie

Zulassungen in weiteren wichtigen Gasverbrauchsländern.

GasMultiBlocs® are compact units combining filter, regulator, valves and min. pressure switch.

Max. Betriebsdruck
0.36 bar (36 kPa)

Degree of protection: Standard IP54

EU type-examination certificate according to:

- EU Gas Appliances Regulation
- EU Pressure Equipment Directive

Approvals in other important gas consuming countries.

Edition 01.2024 • 212 120

Artikelbezeichnung Article designation	Bestell-Nr. Order no.	$p_{max.}$ [mbar]	DN / Rp	Ventilansteuerung Control V1/V2	Druckwächter Pressure switch	Filter Dirt trap
MB-DLE 403 B01 S20	226568	200	Rp 1/2	gemeinsam / common	GW 150 A5	NF
MB-DLE 403 B01 S50	226783	200	Rp 1/2	gemeinsam / common	GW 50 A5	NF
MB-DLE 405 B01 S20	226560	360	Rp 1/2	gemeinsam / common	GW 150 A5	NF
MB-DLE 405 B01 S22	225006	360	Rp 1/2	getrennt / separated	GW 150 A5	NF
MB-DLE 405 B01 S50	226875	360	Rp 1/2	gemeinsam / common	GW 150 A5	NF
MB-DLE 407 B01 S20	226561	360	Rp 3/4	gemeinsam / common	GW 150 A5	NF
MB-DLE 407 B01 S22	225015	360	Rp 3/4	getrennt / separated	GW 150 A5	NF
MB-DLE 407 B01 S50	226874	360	Rp 3/4	gemeinsam / common	GW 150 A5	NF
MB-DLE 407 B01 S52	225230	360	Rp 3/4	getrennt / separated	GW 150 A5	NF
MB-DLE 407 B07 S22	225648	360	Rp 3/4	getrennt / separated + Bypass	GW 150 A5	S 0.8 mm
MB-DLE 410 B01 S20	226562	360	Rp 1	gemeinsam / common	GW 150 A5	NF
MB-DLE 410 B01 S22	225008	360	Rp 1	getrennt / separated	GW 150 A5	NF
MB-DLE 410 B01 S50	226873	360	Rp 1	gemeinsam / common	GW 150 A5	NF
MB-DLE 410 B01 S52	225928	360	Rp 1	getrennt / separated	GW 150 A5	NF
MB-DLE 412 B01 S20	226563	360	Rp 1 1/4	gemeinsam / common	GW 150 A5	NF
MB-DLE 412 B01 S22	225009	360	Rp 1 1/4	getrennt / separated	GW 150 A5	NF
MB-DLE 412 B01 S50	226872	360	Rp 1 1/4	gemeinsam / common	GW 150 A5	NF
MB-DLE 412 B01 S52	245836	360	Rp 1 1/4	getrennt / separated	GW 150 A5	NF
MB-DLE 412 B07 S22	225650	360	Rp 1 1/4	getrennt / separated + Bypass	GW 150 A5	NF
MB-DLE 415 B01 S20	226799	360	Rp 1 1/2	gemeinsam / common	GW 150 A5	PreF
MB-DLE 415 B01 S22	226800	360	Rp 1 1/2	getrennt / separated	GW 150 A5	PreF
MB-DLE 415 B01 S50	226801	360	Rp 1 1/2	gemeinsam / common	GW 150 A5	PreF
MB-DLE 415 B01 S52	226802	360	Rp 1 1/2	getrennt / separated	GW 150 A5	PreF
MB-DLE 420 B01 S20	226803	360	Rp 2	gemeinsam / common	GW 150 A5	PreF
MB-DLE 420 B01 S22	226804	360	Rp 2	getrennt / separated	GW 150 A5	PreF
MB-DLE 420 B01 S50	226805	360	Rp 2	gemeinsam / common	GW 150 A5	PreF
MB-DLE 420 B01 S52	226806	360	Rp 2	getrennt / separated	GW 150 A5	PreF

Zubehör / Accessories Seite/Page 85

NF = Normfilter blau / Standard filter blue
S = Sieb / Sieve
F7 = Feinfilter / Fine filter
PreF = Vorbaufilter / Pre mount filter
A = auf Anfrage / on request
Eingangsdruckbereich / Inlet pressure MB-VEF... S12: 15-100 mbar, S32: 100-360 mbar
Eingangsdruckbereich / Inlet pressure range S20, S22, S50, S52: $p_{max.}$ = 15-360 mbar
Brennerdruckbereich / Outlet pressure range S20, S22: p_{Br} = 4-20 mbar
Brennerdruckbereich / Outlet pressure range 405-412 S50, S52: p_{Br} = 4-50 mbar
Brennerdruckbereich / Outlet pressure range 415-420 S50, S52: p_{Br} = 20-50 mbar

Edition 01.2024 • 212 120

DUNGS®
Combustion Controls

5 MB-ZR... GasMultiBloc® zweistufige Betriebsweise

MB-ZR... GasMultiBloc® two-stage operation

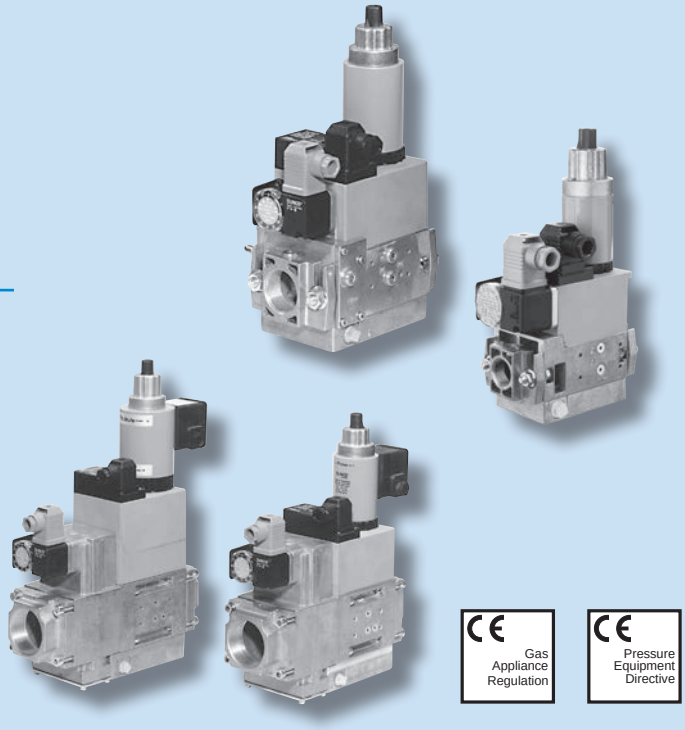

GasMultiBlocs® sind die Integration von Filter, Regler, Ventilen und Min. Druckwächter in einer Kompaktarmatur.

Max. Betriebsdruck
0,36 bar (36 kPa)

Schutzart: Standard IP54

EU-Baumusterprüfbescheinigung nach:

- EU-Gasgeräteverordnung
- EU-Druckgeräterichtlinie

Zulassungen in weiteren wichtigen Gasverbrauchsländern.

GasMultiBlocs® are compact units combining filter, regulator, valves and min. pressure switch.

Max. operating pressure
0.36 bar (36 kPa)

Degree of protection: Standard IP54

EU type-examination certificate according to:

- EU Gas Appliances Regulation
- EU Pressure Equipment Directive

Approvals in other important gas consuming countries.

Edition 01.2024 • 212 120

Artikelbezeichnung Article designation	Bestell-Nr. Order no.	$p_{max.}$ [mbar]	DN / Rp	Ventilansteuerung Control V1/V2	Druckwächter Pressure switch	Filter Dirt trap
MB-ZRDLE 405 B01 S20	226552	360	Rp 1/2	gemeinsam / common	GW 150 A5	NF
MB-ZRDLE 405 B01 S50	226871	360	Rp 1/2	gemeinsam / common	GW 150 A5	NF
MB-ZRDLE 407 B01 S20	226553	360	Rp 3/4	gemeinsam / common	GW 150 A5	NF
MB-ZRDLE 407 B01 S50	226870	360	Rp 3/4	gemeinsam / common	GW 150 A5	NF
MB-ZRDLE 407 B01 S52	225229	360	Rp 3/4	getrennt / separated	GW 50 A5	NF
MB-ZRDLE 407 B07 S22	198350	360	Rp 3/4	getrennt / separated	GW 150 A5	S 0,8 m
MB-ZRDLE 410 B01 S20	226554	360	Rp 1	gemeinsam / common	GW 150 A5	NF
MB-ZRDLE 410 B01 S22	230521	360	Rp 1	getrennt / separated	GW 150 A5	NF
MB-ZRDLE 410 B01 S50	226869	360	Rp 1	gemeinsam / common	GW 150 A5	NF
MB-ZRDLE 410 B01 S52	226169	360	Rp 1	getrennt / separated	GW 150 A5	NF
MB-ZRDLE 412 B01 S20	226555	360	Rp 1 1/4	gemeinsam / common	GW 150 A5	NF
MB-ZRDLE 412 B01 S22	230520	360	Rp 1 1/4	getrennt / separated	GW 50 A5	NF
MB-ZRDLE 412 B01 S50	226868	360	Rp 1 1/4	gemeinsam / common	GW 150 A5	NF
MB-ZRDLE 412 B01 S52	226170	360	Rp 1 1/4	getrennt / separated	GW 150 A5	NF
MB-ZRDLE 412 B07 S22	182050	360	Rp 1 1/4	getrennt / separated	GW 150 A5	S 0.8 mm
MB-ZRDLE 415 B01 S20	226807	360	Rp 1 1/2	gemeinsam / common	GW 150 A5	PreF
MB-ZRDLE 415 B01 S22	226808	360	Rp 1 1/2	gemeinsam / common	GW 150 A5	PreF
MB-ZRDLE 415 B01 S50	226809	360	Rp 1 1/2	gemeinsam / common	GW 150 A5	PreF
MB-ZRDLE 415 B01 S52	226810	360	Rp 1 1/2	gemeinsam / common	GW 150 A5	PreF
MB-ZRDLE 420 B01 S20	226811	360	Rp 2	gemeinsam / common	GW 150 A5	PreF
MB-ZRDLE 420 B01 S22	226812	360	Rp 2	getrennt / separated	GW 150 A5	PreF
MB-ZRDLE 420 B01 S50	226813	360	Rp 2	gemeinsam / common	GW 150 A5	PreF
MB-ZRDLE 420 B01 S52	226814	360	Rp 2	getrennt / separated	GW 150 A5	PreF

NF = Normfilter blau / Standard filter blue
S = Sieb / Sieve
F7 = Feinfilter / Fine filter
PreF = Vorbaufilter / Pre mount filter
A = auf Anfrage / on request
Eingangsdruckbereich / Inlet pressure MB-VEF... S12: 15-100 mbar, S32: 100-360 mbar
Eingangsdruckbereich / Inlet pressure range S20, S22, S50, S52: $p_{max.}$ = 15-360 mbar
Brennerdruckbereich / Outlet pressure range S20, S22: p_{Br} = 4-20 mbar
Brennerdruckbereich / Outlet pressure range 405-412 S50, S52: p_{Br} = 4-50 mbar
Brennerdruckbereich / Outlet pressure range 415-420 S50, S52: p_{Br} = 20-50 mbar

Edition 01.2024 • 212 120

DUNGS®
Combustion Controls

5

MB-VEF
GasMultiBloc®
Gas-Luftverbundregelung

MB-VEF
GasMultiBloc®
Gas-air-ratio control

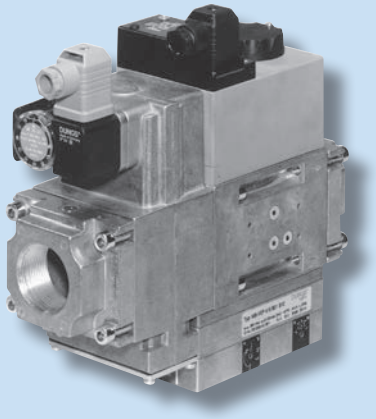

CE Gas Appliance Regulation

CE Pressure Equipment Directive

Max. Betriebsdruck
0,36 bar (36 kPa)

Max. operating pressure
0.36 bar (36 kPa)

Gas-Luft-Verbundregelung mit einstellbarem Verhältnis
0,75 : 1...3 : 1
Andere Verhältniseinstellungen auf Anfrage
Stufenlos gleitende Betriebsweise
Feuerraumdruckausgleich Nullpunktverschiebung

Gas-air-mixture regulation with variable ratio in range
0.75 : 1 to 3 : 1
Other ratio range on request
Infinitely variable operation
Furnace chamber pressure compensation
Zero-point correction

EU-Baumusterprüfbescheinigung nach:

- EU-Gasgeräteverordnung
- EU-Druckgeräterichtlinie

EU type-examination certificate according to:

- EU Gas Appliances Regulation
- EU Pressure Equipment Directive

Zulassungen in weiteren wichtigen Gasverbrauchsländern.

Approvals in other important gas consuming countries.

Edition 01.2024 • 212 120

Artikelbezeichnung Article designation	Bestell-Nr. Order no.	$p_{max.}$ [mbar]	DN / Rp	Ventilansteuerung Control V1/V2	Druckwächter Pressure switch	Filter Dirt trap
MB-VEF 407 B01 S12	247315	360	Rp 3/4	getrennt / separated	GW 150 A5	NF
MB-VEF 407 B01 S32	241117	360	Rp 3/4	getrennt / separated	GW 150 A5	F7
MB-VEF 412 B01 S12	247322	360	Rp 1 1/4	getrennt / separated	GW 150 A5	NF
MB-VEF 412 B01 S32	239076	360	Rp 1 1/4	getrennt / separated	GW 150 A5	F7
MB-VEF 415 B01 S12	247323	360	Rp 1 1/2	getrennt / separated	GW 150 A5	PreF
MB-VEF 415 B01 S32	250691	360	Rp 1 1/2	getrennt / separated	GW 150 A5	F7
MB-VEF 420 B01 S12	247324	360	Rp 2	getrennt / separated	GW 150 A5	PreF
MB-VEF 420 B01 S32	239077	360	Rp 2	getrennt / separated	GW 150 A5	F7
MB-VEF 425 B01 S12	240296	360	Rp 2	getrennt / separated	--	S 0.8 mm
MB-VEF 425 B01 S32	239078	360	Rp 2	getrennt / separated	--	S 0.8 mm

Zubehör / Accessories Seite/Page 87

NF = Normfilter blau / Standard filter blue
S = Sieb / Sieve
F7 = Feinfilter / Fine filter
PreF = Vorbaufilter / Pre mount filter
A = auf Anfrage / on request
Eingangsdruckbereich / Inlet pressure MB-VEF... S12: 15-100 mbar, S32: 100-360 mbar
Eingangsdruckbereich / Inlet pressure range S20, S22, S50, S52: $p_{max.}$ = 15-360 mbar
Brennerdruckbereich / Outlet pressure range S20, S22: p_{Br} = 4-20 mbar
Brennerdruckbereich / Outlet pressure range 405-412 S50, S52: p_{Br} = 4-50 mbar
Brennerdruckbereich / Outlet pressure range 415-420 S50, S52: p_{Br} = 20-50 mbar

Edition 01.2024 • 212 120

DUNGS®
Combustion Controls

5

MBE
GasMultiBloc®
Mehrfachstellgerät

MBE
GasMultiBloc®
Multifunctional gas control

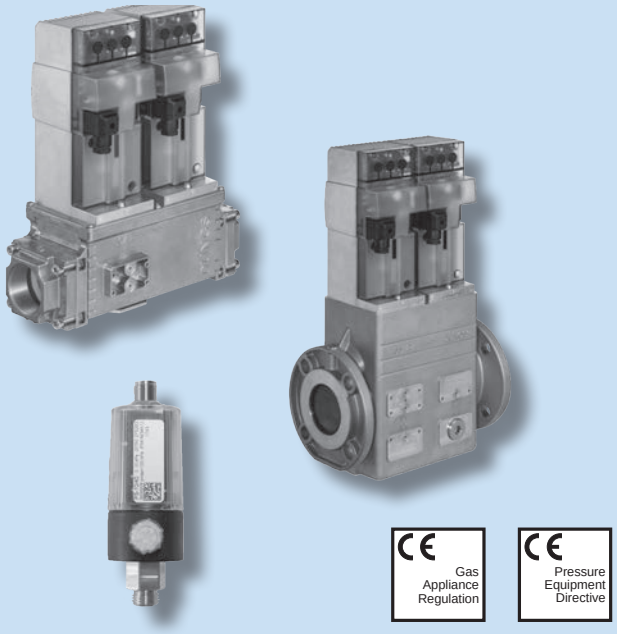

Flexibles System - Modulare Plattform: Die Komponenten der MBE-Familie ergeben ein flexibles, modernes System um verschiedenste Anwendungen zu ermöglichen.

VB... ValveBody
VD... ValveDrive
PS... Drucksensor

Schutzart: Standard IP55

EU-Baumusterprüfbescheinigung nach:

- EU-Gasgeräteverordnung
- EU-Druckgeräterichtlinie

Zulassungen in weiteren wichtigen Gasverbrauchsländern.

Fexible system - Modular platform: The components of the MBE product range provide a flexible, modern system to enable a wide variety of applications.

VB... ValveBody
VD... ValveDrive
PS... Pressure Sensor

Degree of protection: Standard IP55

EU type-examination certificate according to:

- EU Gas Appliances Regulation
- EU Pressure Equipment Directive

Approvals in other important gas consuming countries.

Edition 01.2024 • 212 120

Artikelbezeichnung Article designation	Bestell-Nr. Order no.	$p_{max.}$	Merkmale Features
VB-050	274846	600 mbar 60 kPa 8 PSI	CE Ventilkörper/Valve Body DN 050
VB-065	274659	700 mbar 70 kPa 10 PSI	CE Ventilkörper/Valve Body DN 065
VB-080	274661	700 mbar 70 kPa 10 PSI	CE Ventilkörper/Valve Body DN 080
VB-100	274663	700 mbar 70 kPa 10 PSI	CE Ventilkörper/Valve Body DN 100
VB-125	274665	700 mbar 70 kPa 10 PSI	CE Ventilkörper/Valve Body DN 125
VB-150	274667	700 mbar 70 kPa 10 PSI	CE Ventilkörper/Valve Body DN 150
VB-2L	274847	600 mbar 60 kPa 8 PSI	US Ventilkörper/Valve Body NPS 2
VB-2½L	274660	700 mbar 70 kPa 10 PSI	US Ventilkörper/Valve Body NPS 2½
VB-3L	274662	700 mbar 70 kPa 10 PSI	US Ventilkörper/Valve Body NPS 3
VB-4L	274664	700 mbar 70 kPa 10 PSI	US Ventilkörper/Valve Body NPS 4
VB-5L	274666	700 mbar 70 kPa 10 PSI	US Ventilkörper/Valve Body NPS 5
VB-6L	274668	700 mbar 70 kPa 10 PSI	US Ventilkörper/Valve Body NPS 6

Artikelbezeichnung Article designation	Bestell-Nr. Order no.	Spannungs-bereich Voltage range	Merkmale Features
VD-V-AC	272262	100-240 VAC	Ventilantrieb auf/zu Valve actuator open/close
VD-V-AC-POC	275358	100-240 VAC	Ventilantrieb auf/zu mit Endlagenschalter Valve actuator open/close with Proof of Closure
VD-R-AC	274654	100-240 VAC	Ventilantrieb auf/zu mit Druckregelfunktion Valve actuator open/close with pressure regulating function
VD-R-AC-POC	275361	100-240 VAC	Ventilantrieb auf/zu mit Druckregelfunktion und Endlagenschalter Valve actuator open/close with pressure regulating function and Proof of Closure
VD-V-DC	275359	24 VDC	Ventilantrieb auf/zu Valve actuator open/close
VD-V-DC-POC	275360	24 VDC	Ventilantrieb auf/zu mit Endlagenschalter Valve actuator open/close with Proof of Closure
VD-R-DC	275362	24 VDC	Ventilantrieb auf/zu mit Druckregelfunktion Valve actuator open/close with pressure regulating function
VD-R-DC-POC	275363	24 VDC	Ventilantrieb auf/zu mit Druckregelfunktion und Endlagenschalter Valve actuator open/close with pressure regulating function and Proof of Closure

Edition 01.2024 • 212 120

Artikelbezeichnung Article designation	Bestell-Nr. Order no.	Ausgangs-druckbereich Outlet pressure range	Merkmale Features
PS-0	275265	0 ± 5 mbar 0 ± 0.5 kPa 0 ± 2" w.c.	Drucksensor zur Ausgangsdruckerfassung Pressure sensor to detect outlet pressure
PS-10/40	275263	4-100 mbar 0.4-10 kPa 1.5-40 w.c.	Drucksensor zur Ausgangsdruckerfassung Pressure sensor to detect outlet pressure
PS-50/200	275264	20-500 mbar 2-50 kPa 8-200 w.c.	Drucksensor zur Ausgangsdruckerfassung Pressure sensor to detect outlet pressure

Artikelbezeichnung Article designation	Bestell-Nr. Order no.	Länge Length	Merkmale Features
BUS-Leitung BUS cable	276911	1,5 m 5 ft	Verbindungskabel für Drucksensor Signal cable for pressure sensor

Artikelbezeichnung Article designation	Bestell-Nr. Order no.		Inhalt Content
VD-R-AC Set 0	290480		VD-R-AC (274654) PS-0 (275265) BUS-Leitung/BUS cable (276911)
VD-R-AC Set 10/40	279299		VD-R-AC (274654) PS-10 (275263) BUS-Leitung/BUS cable (276911)
VD-R-AC Set 50/200	279300		VD-R-AC (274654) PS-50/200 (275264) BUS-Leitung/BUS cable (276911)
VD-R-AC Set GW 10/40	292184		VD-R-AC (274654) PS-10/40 (275263) BUS-Leitung/BUS cable (276911) GW 150 A5/1 (241247)
VD-R-AC Set GW 50/200	292187		VD-R-AC (274654) PS-50/200 (275264) BUS-Leitung/BUS cable (276911) GW 500 A5/1 (241248)

Artikelbezeichnung Article designation	Bestell-Nr. Order no.	Rp / NPT	Inhalt Content
Direct Mounting Set (DMS)	296966	Rp 2	1x Flansch mit Strömungsrichter für die direkte Montage des PS-... 1x Flange with Flow straightener for direct mounting of the PS-..
Direct Mounting Set (DMS)	298355	Rp 2	10x Flansch mit Strömungsrichter für die direkte Montage des PS-... 10x Flange with Flow straightener for direct mounting of the PS-...
Direct Mounting Set (DMS)	296977	NPT 2	1x Flansch mit Strömungsrichter für die direkte Montage des PS-... 1x Flange with Flow straightener for direct mounting of the PS-...
Direct Mounting Set (DMS)	298356	NPT 2	10x Flansch mit Strömungsrichter für die direkte Montage des PS-... 10x Flange with Flow straightener for direct mounting of the PS-...

Edition 01.2024 • 212 120

DUNGS®
Combustion Controls

5

VSA
Venturi Signalverstärker

VSA
Venturi Signal Amplifier

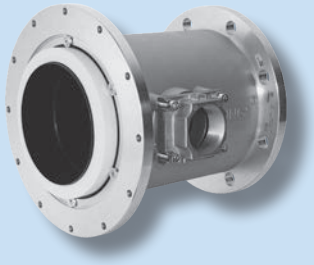

Nennleistung
2000 kW / 3000 kW

Eingangsdruckbereich
-6,0 kPa bis + 6,0 kPa (-24 "W.C. bis +24 "W.C.)

Rated capacity
2000 kW / 3000 kW

Inlet pressure range:
-6,0 kPa bis + 6,0 kPa (-24 "W.C. bis +24 "W.C.)

Edition 01.2024 • 212 120

Artikelbezeichnung Article designation	Bestell-Nr. Order no.	Nennleistung Rated capacity
VSA-2000	278856	2000 kW
VSA-3000	278857	3000 kW

Artikelbezeichnung Article designation	Bestell-Nr. Order no.	Rp / NPT	Inhalt Content
Flansch Rp 1 ½ Flange Rp 1 ½	221884	Rp 1 ½	Flansch für Gasanschluss Flange for gas connection
Flansch Rp 2 Flange Rp 2	221926	Rp 2	Flansch für Gasanschluss Flange for gas connection
Flansch NPT 1 ½ Flange NPT 1 ½	222003	NPT 1 ½	Flansch für Gasanschluss Flange for gas connection
Flansch NPT 2 Flange NPT 2	221997	NPT 2	Flansch für Gasanschluss Flange for gas connection

DUNGS®
Combustion Controls

6 DMV.../11 (Gewinde) Doppelmagnetventile nach EN 161

DMV.../11 (Thread) Double solenoid valves according to EN 161

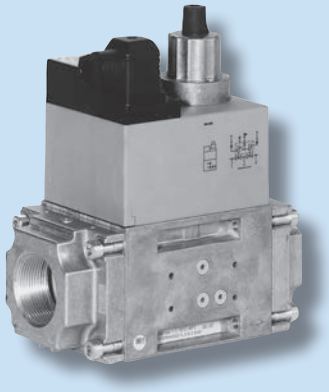

Gas Appliance Regulation

Pressure Equipment Directive

Max. Betriebsdruck
0,5 bar (50 kPa)

2 x A-Ventile in einem Gehäuse

DMV-D	schnell öffnend, schnell schließend Hauptmengeneinstellung
DMV-DLE	langsam öffnend, schnell schließend Hauptmengeneinstellung einstellbarer Schnellschub für Startgasmenge

Endkontakt K01/1 anbaubar

EU-Baumusterprüfbescheinigung nach:

- EU-Gasgeräteverordnung
- EU-Druckgeräterichtlinie

Zulassungen in weiteren wichtigen Gasverbrauchsländern.

Max. operating pressure
0.5 bar (50 kPa)

Two Class A valves in one housing

DMV-D	fast opening, fast closing main flow rate adjustable
DMV-DLE	slow opening, fast closing main flow rate adjustable adjustable rapid stroke for pilot gas flow

Closed position indicator switch K01/1 add-on unit

EU type-examination certificate according to:

- EU Gas Appliances Regulation
- EU Pressure Equipment Directive

Approvals in other important gas consuming countries.

Edition 01.2024 • 212 120

Artikelbezeichnung Article designation	Bestell-Nr. Order no.	$p_{max.}$ [mbar] $p_{max.}$ [mbar]	DN / Rp DN / Rp	Magnet Nr. Solenoid no.	Ausführung Features
DMV-D 503/11 (AC) 220-240 V IP 54	222326	500	Rp 3/8	1011	E(V2); NBR; Steck; CE
DMV-D 507/11 (AC) 220-240 V IP 54	222331	500	Rp 3/4	1111	E(V1+V2); NBR; Steck; CE
DMV-D 507/11 (AC) 220-240 V IP 54	242074	500	Rp 3/4	1111	E(V1+V2); Viton; T; Steck; CE
DMV-D 512/11 (AC) 220-240 V IP 54	222336	500	Rp 1 1/4	1211	E(V1+V2); NBR; Steck; CE
DMV-D 512/11 (AC) 220-240 V IP 54	271532	500	Rp 1 1/4	1211	E(V1+V2); Viton; T; Steck; CE
DMV-D 520/11 (AC) 220-240 V IP 54	221924	500	Rp 2	1212	E(V1+V2); NBR; Steck; CE
DMV-D 525/11 eco (AC) 230 V IP 54	256151	500	Rp 2	1411	E(V1+V2); NBR; Steck; CE
DMV-DLE 503/11 (AC) 220-240 V IP 54	222327	500	Rp 3/8	1011	E(V2); NBR; Steck; CE
DMV-DLE 507/11 (AC) 220-240 V IP54	222332	500	Rp 3/4	1111	E(V1+V2); NBR; Steck; CE
DMV-DLE 512/11 (AC) 220-240 V IP 54	222337	500	Rp 1 1/4	1211	E(V1+V2); NBR; Steck; CE
DMV-DLE 520/11 (AC) 220-240 V IP 54	222599	500	Rp 2	1212	E(V1+V2); NBR; Steck; CE
DMV-DLE 525/11 eco (AC) 230 V IP 54	256172	500	Rp 2	1411	E(V1+V2); NBR; Steck; CE
DMV-D 503/11 (AC) 110-120 V IP 54	222872	500	Rp 3/8	1011	E(V2); NBR; Steck; CE
DMV-D 507/11 (AC) 110-120 V IP 54	222873	500	Rp 3/4	1111	E(V1+V2); NBR; Steck; CE
DMV-D 512/11 (AC) 110-120 V IP 54	222826	500	Rp 1 1/4	1211	E(V1+V2); NBR; Steck; CE
DMV-D 520/11 (AC) 110-120 V IP 54	222823	500	Rp 2	1212	E(V1+V2); NBR; Steck; CE
DMV-D 525/11 eco (AC) 110 V IP 54	256206	500	Rp 2	1411	E(V1+V2); NBR; Steck; CE
DMV-DLE 503/11 (AC) 110-120 V IP 54	222881	500	Rp 3/8	1011	E(V2); NBR; Steck; CE
DMV-DLE 507/11 (AC) 110-120 V IP54	222878	500	Rp 3/4	1111	E(V1+V2); NBR; Steck; CE
DMV-DLE 512/11 (AC) 110-120 V IP 54	222882	500	Rp 1 1/4	1211	E(V1+V2); NBR; Steck; CE
DMV-DLE 520/11 (AC) 110-120 V IP 54	222889	500	Rp 2	1212	E(V1+V2); NBR; Steck; CE
DMV-DLE 525/11 eco (AC) 110 V IP 54	256208	500	Rp 2	1411	E(V1+V2); NBR; Steck; CE
DMV-D 503/11 (DC) 24-28 V IP 54	222871	500	Rp 3/8	1011	E(V2); NBR; Steck; CE
DMV-D 507/11 (DC) 24-28 V IP 54	222875	500	Rp 3/4	1111	E(V1+V2); NBR; Steck; CE

E(V2) = Endkontakt nur an Ventilachse 2 (V2) anbaubar / Closed position indicator switch only at V2 possible
E(V1+V2) = Endkontakt an Ventilachse 1 (V1) und 2 (V2) anbaubar / Closed position indicator switch at V1 and V2 possible
NBR = Ventildichtung NBR / Valve sealing NBR
Viton = Ventildichtung Viton / Valve sealing Viton
T = Umgebungstemperatur 0 °C ... +60 °C / Ambient temperature 0 °C ... +60 °C
PG = elektrischer Anschluss über PG-Verschraubung / electrical connection via PG cable gland
Steck = elektrischer Anschluss über Leitungsdose / electrical connection via line socket
Z-FI G 3/4 = Zündgasflansch G 3/4 / Start gas flange G 3/4
CE = Zulassungen / Approvals

Edition 01.2024 • 212 120

Artikelbezeichnung Article designation	Bestell-Nr. Order no.	$p_{max.}$ [mbar] $p_{max.}$ [mbar]	DN / Rp DN / Rp	Magnet Nr. Solenoid no.	Ausführung Features
DMV-D 512/11 (DC) 24-28 V IP 54	222828	500	Rp 1 1/4	1211	E(V1+V2); NBR; Steck; CE
DMV-D 520/11 (DC) 24-28 V IP 54	222825	500	Rp 2	1212	E(V1+V2); NBR; Steck; CE
DMV-DLE 507/11 (DC) 24- 28 V IP 54	222876	500	Rp 3/4	1111	E(V1+V2); NBR; Steck; CE
DMV-DLE 512/11 (DC) 24- 28 V IP 54	222884	500	Rp 1 1/4	1211	E(V1+V2); NBR; Steck; CE
DMV-DLE 520/11 (DC) 24- 28 V IP 54	222890	500	Rp 2	1212	E(V1+V2); NBR; Steck; CE
DMV-D 503/11 (DC) 12 V IP 54	228147	500	Rp 3/8	1011	E(V2); NBR; Steck; CE
DMV-DLE 503/11 (DC) 12 V IP 54	228146	500	Rp 3/8	1011	E(V2); NBR; Steck; CE

E(V2) = Endkontakt nur an Ventilachse 2 (V2) anbaubar / Closed position indicator switch only at V2 possible
E(V1+V2) = Endkontakt an Ventilachse 1 (V1) und 2 (V2) anbaubar / Closed position indicator switch at V1 and V2 possible
NBR = Ventildichtung NBR / Valve sealing NBR
Viton = Ventildichtung Viton / Valve sealing Viton
T = Umgebungstemperatur 0 °C ... +60 °C / Ambient temperature 0 °C ... +60 °C
PG = elektrischer Anschluss über PG-Verschraubung / electrical connection via PG cable gland
Steck = elektrischer Anschluss über Leitungsdose / electrical connection via line socket
Z-FI G 3/4 = Zündgasflansch G 3/4 / Start gas flange G 3/4
CE = Zulassungen / Approvals

Edition 01.2024 • 212 120

DUNGS®
Combustion Controls

6 DMV.../11 eco (Flansch) Doppelmagnetventile nach EN 161

DMV.../11 eco (Flange) Double solenoid valves according to EN 161

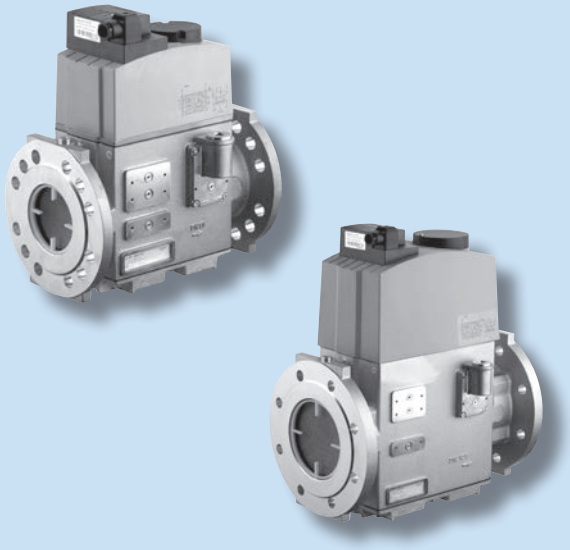

CE Gas Appliance Regulation
CE Pressure Equipment Directive

Max. Betriebsdruck
DMV-... 5xxx 0,5 bar (50 kPa)
DMV-...5xxxx 5 bar (500 kPa)

2x A-Ventile in einem Gehäuse.

DMV.../11 eco	Energiesparspule, geringe elektrische Leistungsaufnahme
DMV	schnell öffnend, schnell schließend
DMV-D	schnell öffnend, schnell schließend Hauptmengeneinstellung
DMV-DLE	langsam öffnend, schnell schließend Hauptmengeneinstellung einstellbarer Schnellschub für Startgasmenge

Endkontakt K01/1 anbaubar.

EU-Baumusterprüfbescheinigung nach:

- EU-Gasgeräteverordnung
- EU-Druckgeräterichtlinie

Zulassungen in weiteren wichtigen Gasverbrauchsländern.

Max. operating pressure
DMV-...5xxx 0.5 bar (50 kPa)
DMV-...5xxxx 5 bar (500 kPa)

Two Class A valves in one housing.

DMV.../11 eco	Low Electric power consumption through power switching
DMV	fast opening, fast closing
DMV-D	fast opening, fast closing main flow rate adjustable
DMV-DLE	slow opening, fast closing main flow rate adjustable adjustable rapid stroke for pilot gas flow

Closed position indicator switch K01/1 add-on unit.

EU type-examination certificate according to:

- EU Gas Appliances Regulation
- EU Pressure Equipment Directive

Approvals in other important gas consuming countries.

Edition 01.2024 • 212 120

Artikelbezeichnung Article designation	Bestell-Nr. Order no.	$p_{max.}$ [mbar] $p_{max.}$ [mbar]	DN / Rp DN Rp	Ausführung Features
DMV 525/11 eco (AC) 230 V	256139	500	Rp 2/NPT 2	E(V1+V2); NBR; Steck; CE
DMV 5065/11 eco (AC) 230 V	256293	500	65	E(V1+V2); NBR; Steck; CE
DMV 5080/11 eco (AC) 230 V	256356	500	80	E(V1+V2); NBR; Steck; CE
DMV 5100/11 eco (AC) 230 V	249774	500	100	E(V1+V2); NBR; Steck; CE
DMV 5125/11 eco (AC) 230 V	250465	500	125	E(V1+V2); NBR; Steck; CE
DMV-D 525/11 eco (AC) 230 V	256151	500	Rp 2/NPT 2	E(V1+V2); NBR; Steck; CE
DMV-D 5065/11 eco (AC) 230 V	256296	500	65	E(V1+V2); NBR; Steck; CE
DMV-D 5080/11 eco (AC) 230 V	256357	500	80	E(V1+V2); NBR; Steck; CE
DMV-D 5100/11 eco (AC) 230 V	253459	500	100	E(V1+V2); NBR; Steck; CE
DMV-D 5125/11 eco (AC) 230 V	253461	500	125	E(V1+V2); NBR; Steck; CE
DMV-DLE 525/11 eco (AC) 230 V	256172	500	Rp 2/NPT 2	E(V1+V2); NBR; Steck; CE
DMV-DLE 5065/11 eco (AC) 230 V	256297	500	65	E(V1+V2); NBR; Steck; CE
DMV-DLE 5080/11 eco (AC) 230 V	256358	500	80	E(V1+V2); NBR; Steck; CE
DMV-DLE 5100/11 eco (AC) 230 V	256458	500	100	E(V1+V2); NBR; Steck; CE
DMV-DLE 5125/11 eco (AC) 230 V	256459	500	125	E(V1+V2); NBR; Steck; CE
DMV 525/11 eco (AC) 110 V	256204	500	Rp 2/NPT 2	E(V1+V2); NBR; Steck; CE
DMV 5065/11 eco (AC) 110 V	256298	500	65	E(V1+V2); NBR; Steck; CE
DMV 5080/11 eco (AC) 110 V	256359	500	80	E(V1+V2); NBR; Steck; CE
DMV 5100/11 eco (AC) 110 V	254186	500	100	E(V1+V2); NBR; Steck; CE
DMV 5125/11 eco (AC) 110 V	254187	500	125	E(V1+V2); NBR; Steck; CE
DMV-D 525/11 eco (AC) 110 V	256206	500	Rp 2/NPT 2	E(V1+V2); NBR; Steck; CE
DMV-D 5065/11 eco (AC) 110 V	256299	500	65	E(V1+V2); NBR; Steck; CE
DMV-D 5080/11 eco (AC) 110 V	256360	500	80	E(V1+V2); NBR; Steck; CE
DMV-D 5100/11 eco (AC) 110 V	254190	500	100	E(V1+V2); NBR; Steck; CE
DMV-D 5125/11 eco (AC) 110 V	254191	500	125	E(V1+V2); NBR; Steck; CE
DMV-DLE 525/11 eco (AC) 110 V	256208	500	Rp 2/NPT 2	E(V1+V2); NBR; Steck; CE
DMV-DLE 5065/11 eco (AC) 110 V	256300	500	65	E(V1+V2); NBR; Steck; CE
DMV-DLE 5080/11 eco (AC) 110 V	256361	500	80	E(V1+V2); NBR; Steck; CE
DMV-DLE 5100/11 eco (AC) 110 V	256461	500	100	E(V1+V2); NBR; Steck; CE
DMV-DLE 5125/11 eco (AC) 110 V	256462	500	125	E(V1+V2); NBR; Steck; CE

E(V1+V2) = Endkontakt an Ventilachse 1 (V1) und 2 (V2) anbaubar / Closed position indicator switch at V1 and V2 possible
NBR = Ventildichtung NBR / Valve sealing NBR
Steck = elektrischer Anschluss über Leitungsdose / electrical connection via line socket
Z-FI G 3/4 = Zündgasflansch G 3/4 / Start gas flange G 3/4
CE = Zulassungen / Approvals

Edition 01.2024 • 212 120

Artikelbezeichnung Article designation	Bestell-Nr. Order no.	$p_{max.}$ [mbar] $p_{max.}$ [mbar]	DN / Rp DN / Rp	Ausführung Features
DMV 525/11 eco (DC) 24-28 V	256278	500	Rp 2/NPT 2	E(V1+V2); NBR; Steck; CE
DMV 5065/11 eco (DC) 24-28 V	256313	500	65	E(V1+V2); NBR; Steck; CE
DMV 5080/11 eco (DC) 24-28 V	256362	500	80	E(V1+V2); NBR; Steck; CE
DMV 5100/11 eco (DC) 24-28 V	250364	500	100	E(V1+V2); NBR; Steck; CE
DMV 5125/11 eco (DC) 24-28 V	250365	500	125	E(V1+V2); NBR; Steck; CE
DMV 525/11 eco (AC) 230 V	256213	500	Rp 2/NPT 2	E(V1+V2); Viton; T; Steck; CE
DMV 5065/11 eco (AC) 230 V	256319	500	65	E(V1+V2); Viton; T; Steck; CE
DMV 5080/11 eco (AC) 230 V	256463	500	80	E(V1+V2); Viton; T; Steck; CE
DMV 5100/11 eco (AC) 230 V	256464	500	100	E(V1+V2); Viton; T; Steck; CE
DMV 5125/11 eco (AC) 230 V	256465	500	125	E(V1+V2); Viton; T; Steck; CE
DMV-D 525/11 eco (AC) 230 V	256216	500	Rp 2/NPT 2	E(V1+V2); Viton; T; Steck; CE
DMV-D 5065/11 eco (AC) 230 V	256320	500	65	E(V1+V2); Viton; T; Steck; CE
DMV-D 5080/11 eco (AC) 230 V	256466	500	80	E(V1+V2); Viton; T; Steck; CE
DMV-D 5100/11 eco (AC) 230 V	256468	500	100	E(V1+V2); Viton; T; Steck; CE
DMV-D 5125/11 eco (AC) 230 V	256469	500	125	E(V1+V2); Viton; T; Steck; CE
DMV-DLE 525/11 eco (AC) 230 V	256253	500	Rp 2/NPT 2	E(V1+V2); Viton; T; Steck; CE
DMV-DLE 5065/11 eco (AC) 110 V	256325	500	65	E(V1+V2); Viton; T; Steck; CE
DMV-DLE 5080/11 eco (AC) 230 V	256470	500	80	E(V1+V2); Viton; T; Steck; CE
DMV-DLE 5100/11 eco (AC) 230 V	256471	500	100	E(V1+V2); Viton; T; Steck; CE
DMV-DLE 5125/11 eco (AC) 230 V	256472	500	125	E(V1+V2); Viton; T; Steck; CE
DMV 525/11 eco (AC) 110 V	256272	500	Rp 2/NPT 2	E(V1+V2); Viton; T; Steck; CE
DMV 5065/11 eco (AC) 110 V	256323	500	65	E(V1+V2); Viton; T; Steck; CE
DMV 5080/11 eco (AC) 110 V	256473	500	80	E(V1+V2); Viton; T; Steck; CE
DMV 5100/11 eco (AC) 110 V	256474	500	100	E(V1+V2); Viton; T; Steck; CE
DMV 5125/11 eco (AC) 110 V	256475	500	125	E(V1+V2); Viton; T; Steck; CE

E(V1+V2) = Endkontakt an Ventilachse 1 (V1) und 2 (V2) anbaubar / Closed position indicator switch at V1 and V2 possible
NBR = Ventildichtung NBR / Valve sealing NBR
Steck = elektrischer Anschluss über Leitungsdose / electrical connection via line socket
T = Umgebungstemperatur 0 °C ... +60 °C / Ambient temperature 0 °C ... +60 °C
Z-Fl G 3/4 = Zündgasflansch G 3/4 / Start gas flange G 3/4
CE = Zulassungen / Approvals

Edition 01.2024 • 212 120

Artikelbezeichnung Article designation	Bestell-Nr. Order no.	$p_{max.}$ [mbar] $p_{max.}$ [mbar]	DN / Rp DN / Rp	Ausführung Features
DMV-D 525/11 eco (AC) 110 V	256273	500	Rp 2/NPT 2	E(V1+V2); Viton; T; Steck; CE
DMV-D 5065/11 eco (AC) 110 V	256324	500	65	E(V1+V2); Viton; T; Steck; CE
DMV-D 5080/11 eco (AC) 110 V	256476	500	80	E(V1+V2); Viton; T; Steck; CE
DMV-D 5100/11 eco (AC) 110 V	256477	500	100	E(V1+V2); Viton; T; Steck; CE
DMV-D 5125/11 eco (AC) 110 V	256478	500	125	E(V1+V2); Viton; T; Steck; CE
DMV-DLE 525/11 eco (AC) 110 V	256274	500	Rp 2/NPT 2	E(V1+V2); Viton; T; Steck; CE
DMV-DLE 5065/11 eco (AC) 110 V	256321	500	65	E(V1+V2); Viton; T; Steck; CE
DMV-DLE 5080/11 eco (AC) 110 V	256479	500	80	E(V1+V2); Viton; T; Steck; CE
DMV-DLE 5100/11 eco (AC) 110 V	256480	500	100	E(V1+V2); Viton; T; Steck; CE
DMV-DLE 5125/11 eco (AC) 110 V	256482	500	125	E(V1+V2); Viton; T; Steck; CE
DMV 525/11 eco (DC) 24-28 V	256280	500	Rp 2/NPT 2	E(V1+V2); Viton; T; Steck; CE
DMV 5065/11 eco (DC) 24-28 V	256326	500	65	E(V1+V2); Viton; T; Steck; CE
DMV 5080/11 eco (DC) 24-28 V	256485	500	80	E(V1+V2); Viton; T; Steck; CE
DMV 5100/11 eco (DC) 24-28 V	256486	500	100	E(V1+V2); Viton; T; Steck; CE
DMV 5125/11 eco (DC) 24-28 V	256487	500	125	E(V1+V2); Viton; T; Steck; CE

Artikelbezeichnung Article designation	Bestell-Nr. Order no.	$p_{max.}$ [bar] $p_{max.}$ [bar]	DN / Rp DN / Rp	Ausführung Features
DMV 50050 (AC) 230 V	254849	5	50	NBR; CE
DMV 50050 (DC) 24 V	251762	5	50	NBR; CE

E(V1+V2) = Endkontakt an Ventilachse 1 (V1) und 2 (V2) anbaubar / Closed position indicator switch at V1 and V2 possible
NBR = Ventildichtung NBR / Valve sealing NBR
Steck = elektrischer Anschluss über Leitungsdose / electrical connection via line socket
T = Umgebungstemperatur 0 °C ... +60 °C / Ambient temperature 0 °C ... +60 °C
Z-FI G 3/4 = Zündgasflansch G 3/4 / Start gas flange G 3/4
CE = Zulassungen / Approvals

Edition 01.2024 • 212 120

Artikelbezeichnung Article designation	Bestell-Nr. Order no.	$p_{max.}$ [mbar] $p_{max.}$ [mbar]	DN / Rp DN / Rp	Ausführung Features
DMV-D 5040/11 (AC) 220-240 V	224380	500	DN 40	E(V1+V2); NBR; Steck; CE
DMV-D 5050/11 (AC) 220-240 V	224381	500	DN 50	E(V1+V2); NBR; Steck; CE
DMV-DLE 5040/11 (AC) 220-240 V	224923	500	DN 40	E(V1+V2); NBR; Steck; CE
DMV-DLE 5050/11 (AC) 220-240 V	224924	500	DN 50	E(V1+V2); NBR; Steck; CE
DMV-D 5040/11 (AC) 110-120 V	226061	500	DN 40	E(V1+V2); NBR; Steck; CE
DMV-D 5050/11 (AC) 110-120 V	226064	500	DN 50	E(V1+V2); NBR; Steck; CE
DMV-DLE 5050/11 (AC) 110-120 V	226118	500	DN 50	E(V1+V2); NBR; Steck; CE
DMV-D 5040/11 (DC) 24-28 V	226063	500	DN 40	E(V1+V2); NBR; Steck; CE
DMV-D 5050/11 (DC) 24-28 V	226066	500	DN 50	E(V1+V2); NBR; Steck; CE
DMV-DLE 5040/11 (DC) 24-28 V	226117	500	DN 40	E(V1+V2); NBR; Steck; CE
DMV-DLE 5050/11 (DC) 24-28 V	226120	500	DN 50	E(V1+V2); NBR; Steck; CE

E(V1+V2) = Endkontakt an Ventilachse 1 (V1) und 2 (V2) anbaubar / Closed position indicator switch at V1 and V2 possible
NBR = Ventildichtung NBR / Valve sealing NBR
Steck = elektrischer Anschluss über Leitungsdose / electrical connection via line socket
T = Umgebungstemperatur 0 °C ... +60 °C / Ambient temperature 0 °C ... +60 °C
Z-FI G 3/4 = Zündgasflansch G 3/4 / Start gas flange G 3/4
CE = Zulassungen / Approvals

Edition 01.2024 • 212 120

Artikelbezeichnung Article designation	Bestell-Nr. Order no.	DN / Rp / G DN / Rp / G	für... for...	Ausführung Features
Flansch / Flange kpl. Rp 3/8, VS, DMV 503/11	217471	Rp 3/8	DMV-D(LE) 503/11	VS
Flansch / Flange kpl. Rp 1/2, VS, DMV 503/11	217472	Rp 1/2	DMV-D(LE) 503/11	VS
Flansch / Flange kpl. Rp 1/2, VS, DMV 507/11	222341	Rp 1/2	DMV-D(LE) 507/11	VS
Flansch / Flange kpl. Rp 3/4, VS, DMV 507/11	222342	Rp 3/4	DMV-D(LE) 507/11	VS
Flansch / Flange kpl. Rp 1, VS, DMV 507/11	222001	Rp 1	DMV-D(LE) 507/11	VS
Anschlußflansch Rp 1 1/4 kpl. SV 512	240506	Rp 1 1/4	DMV-D(LE) 507/11	VS
Flansch / / Flange kpl. Rp 1, VS, DMV 512/11	222343	Rp 1	DMV-D(LE) 512/11; DMV-D(LE) 520/11	VS
Flansch / Flange kpl. Rp 1 1/4, VS, DMV 512/11	222344	Rp 1 1/4	DMV-D(LE) 512/11; DMV-D(LE) 520/11	VS
Flansch / Flange kpl. Rp 1 1/2, VS, MB/DMV 415-520	221884	Rp 1 1/2	DMV-D(LE) 512/11; DMV-D(LE) 520/11	VS
Flansch / Flange kpl. Rp 2, VS, MB/DMV 415-520	221926	Rp 2	DMV-D(LE) 512/11; DMV-D(LE) 520/11	VS
Flansch / Flange kpl. Rp 2, VS, DMV 525/11	215384	Rp 2	DMV-D(LE) 525/11	VS
Flansch / Flange kpl. Rp 1/2, MS, DMV 507/11	241953	Rp 1/2	DMV-D(LE) 507/11	MS
Flansch / Flange kpl. Rp 3/4, MS, DMV 507/11	231230	Rp 3/4	DMV-D(LE) 507/11	MS
Flansch / Flange kpl. Rp 1, MS, DMV 507/11	231231	Rp 1	DMV-D(LE) 507/11	MS
Flansch / Flange kpl. Rp 1, MS, DMV 512/11	241956	Rp 1	DMV-D(LE) 512/11; DMV-D(LE) 520/11	MS
Flansch / Flange kpl. Rp 1 1/4, MS, DMV 512/11	231232	Rp 1 1/4	DMV-D(LE) 512/11; DMV-D(LE) 520/11	MS
Flansch / Flange kpl. Rp 1 1/2, MS, MB 415	225528	Rp 1 1/2	DMV-D(LE) 512/11; DMV-D(LE) 520/11	MS
Flansch / Flange kpl. Rp 2, MS, MB/DMV 415-520	225532	Rp 2	DMV-D(LE) 512/11; DMV-D(LE) 520/11	MS
Flansch / Flange kpl. Rp 2, MS, MB-VEF 425	225531	Rp 2	DMV-D(LE) 525/11	MS
Zündgasflansch / Ignition gas flange G 1/2 kpl.-Set- DMV	219007	G 1/2	DMV-D(LE) 5.../11, 507-520	
Zündgasflansch / Ignition gas flange G 3/4 kpl.-Set- DMV	219006	G 3/4	DMV-D(LE) 5.../11 (DN 65 - DN 125)	
Adapter-Set für Dichtkontrolle, Prüfbrenner	212887		DMV-D(LE) 5.../11	
Adapter-Set MB und DMV	216675		DMV-D(LE) 5.../11	
Leitungsdose / Line socket GDMW 3020CF,schwarz / black 3-pol.+PE	210319		DMV-D(LE) 5.../11	
Endkontakt / Closed position indicator switch K01/1 IP 54	211202		DMV-D(LE) 5.../11	

VS = Verschlußstopfen / Sealing plug
MS = Meßstutzen / Testing nipple

Edition 01.2024 • 212 120

Artikelbezeichnung Article designation	**Bestell-Nr.** Order no.	**Rp / ø** Rp / ø	**Ausführung** Features
Zubehör / Accesories MB, MBC, DMV			
Flansch / Flange MB 403/053	147670	Rp 3/8	Verschlußschraube / Sealing plug
Flansch / Flange MB 403/053	170260	Rp 1/2	Meßstutzen / Testing nipple
Flansch / Flange MB 405/407	171690	Rp 1/2	Meßstutzen / Testing nipple
Flansch / Flange MB 405/407	134300	Rp 1/2	
Flansch / Flange MB 405/407	171700	Rp 3/4	Meßstutzen / Testing nipple
Flansch / Flange MB 405/407	134310	Rp 3/4	
Flansch / Flange MB 410/412	134920	Rp 3/4	
Flansch / Flange MB 410/412	171720	Rp 1	Meßstutzen / Testing nipple
Flansch / Flange MB 410/412	134930	Rp 1	
Flansch / Flange MB 410/412	171730	Rp 1 1/4	Meßstutzen / Testing nipple
Flansch / Flange MB 410/412	134940	Rp 1 1/4	
Flansch / Flange MB 415/420	241956	Rp 1	Meßstutzen / Testing nipple
Flansch / Flange MB 415/420	222343	Rp 1	Verschlußschraube / Sealing plug
Flansch / Flange MB 415/420	231232	Rp 1 1/4	Meßstutzen / Testing nipple
Flansch / Flange MB 415/420	222344	Rp 1 1/4	Verschlußschraube / Sealing plug
Flansch / Flange MB 415/420/VB-050/VB-2L	225528	Rp 1 1/2	Meßstutzen / Testing nipple
Flansch / Flange MB 415/420/VB-050/VB-2L	221884	Rp 1 1/2	Verschlußschraube / Sealing plug
Flansch / Flange MB 415/420/VB-050/VB-2L	225532	Rp 2	Meßstutzen / Testing nipple
Flansch / Flange MB 415/420/VB-050/VB-2L	221926	Rp 2	Verschlußschraube / Sealing plug
Flansch / Flange MB 425	225531	Rp 2	Meßstutzen / Testing nipple
Flansch / Flange MB 425	215384	Rp 2	Verschlußschraube / Sealing plug
Leitungsdose / Line socket für / for MB-, MBC, DMV-...	210319		3pol. + PE
Leitungsdose für Druckwächter Line socket for pressure switches	210318		3pol. + PE
Leitungsdose für Druckwächter Line socket for pressure switches	210317		2pol. + PE

Edition 01.2024 • 212 120

Artikelbezeichnung Article designation	Bestell-Nr. Order no.	Rp / ø Rp / ø	Ausführung Features
Adapter P_{br} für MB 405-420, DMV 503-520, MBC 300-1200	273777		
Endkontaktschalter / Closed position indicator K01/1	211202	G 1/8	
Flansch / Flange MBC-65	239283	Rp 3/8	
Flansch / Flange MBC-65	245372	Rp 1/2	Meßstutzen / Testing nipple
Flansch / Flange MBC-65	245371	Rp 1/2	Set mit / with GW 150 A5
Flansch / Flange MBC-120	246360	Rp 3/4	Meßstutzen / Testing nipple
Flansch / Flange MBC-120	248915	Rp 3/4	Verschlußschraube / Sealing plug
Flansch / Flange MBC-120	246364	Rp 3/4	Set mit / with GW 150 A5
Flansch / Flange DMV 507, MBC-300	241953	Rp 1/2	Meßstutzen / Testing nipple
Flansch / Flange DMV 507, MBC-300	222341	Rp 1/2	Verschlußschraube / Sealing plug
Flansch / Flange DMV 507, MBC-300	231230	Rp 3/4	Meßstutzen / Testing nipple
Flansch / Flange DMV 507, MBC-300	222342	Rp 3/4	Verschlußschraube / Sealing plug
Flansch / Flange DMV 507, MBC-300	231231	Rp 1	Meßstutzen / Testing nipple
Flansch / Flange DMV 507, MBC-300	222001	Rp 1	Verschlußschraube / Sealing plug
Flansch / Flange DMV 507, MBC-300	240506	Rp 1 1/4	Verschlußschraube / Sealing plug
Flansch / Flange DMV 512/520, MBC-700/1200	241956	Rp 1	Meßstutzen / Testing nipple
Flansch / Flange DMV 512/520, MBC-700/1200	222343	Rp 1	Verschlußschraube / Sealing plug
Flansch / Flange DMV 512/520, MBC-700/1200	231232	Rp 1 1/4	Meßstutzen / Testing nipple
Flansch / Flange DMV 512/520, MBC-700/1200	222344	Rp 1 1/4	Verschlußschraube / Sealing plug
Flansch / Flange DMV 512/520, MBC-700/1200	225528	Rp 1 1/2	Meßstutzen / Testing nipple
Flansch / Flange DMV 512/520, MBC-700/1200	221884	Rp 1 1/2	Verschlußschraube / Sealing plug
Flansch / Flange DMV 512/520, MBC-700/1200	225532	Rp 2	Meßstutzen / Testing nipple
Flansch / Flange DMV 512/520, MBC-700/1200	221926	Rp 2	Verschlußschraube / Sealing plug
Zündgasflansch / Ignition gas flange DMV 507/512/520	219007	Rp 1/2	Set mit Schrauben, O-Ring Set with screws and O-ring
Vorbaufilter / Pre mount filter DMV 507	232440		Set mit Schrauben, O-Ring Set with screws and O-ring

Edition 01.2024 • 212 120

Artikelbezeichnung Article designation	Bestell-Nr. Order no.	Rp / ø Rp / ø	Ausführung Features
Vorbaufilter / Pre mount filter MB 415/420, DMV 512/520	226342		Set mit Schrauben, O-Ring Set with screws and O-ring
Impulsflansch / Pulse flange MB-VEF 407	227507	Ø 22 mm	Set mit Schrauben, O-Ring Set with screws and O-ring
Impulsflansch / Pulse flange MB-VEF 412	227516	Ø 35 mm	Set mit Schrauben, O-Ring Set with screws and O-ring
Impulsflansch / Pulse flange MB-VEF 415	227517	Ø 43 mm	Set mit Schrauben, O-Ring Set with screws and O-ring
Impulsflansch / Pulse flange MB-VEF 420	228140	Ø 53 mm	Set mit Schrauben, O-Ring Set with screws and O-ring
Impulsflansch / Pulse flange MB-VEF 425	227518	Ø 55 mm	Set mit Schrauben, O-Ring Set with screws and O-ring
Impulsflansch / Pulse flange DMV-SE/VEF 507	227519	Ø 22 mm	Set mit Schrauben, O-Ring Set with screws and O-ring
Impulsflansch / Pulse flange DMV-SE/VEF 512	227517	Ø 43 mm	Set mit Schrauben, O-Ring Set with screws and O-ring
Impulsflansch / Pulse flange DMV-SE/VEF 520	228140	Ø 53 mm	Set mit Schrauben, O-Ring Set with screws and O-ring
Impulsflansch / Pulse flange DMV-SE/VEF 525	227518	Ø 55 mm	Set mit Schrauben, O-Ring Set with screws and O-ring
Düsen-Set / Nozzle set VEF	238434	Ø 0,2-0,7 mm	Set mit Dichtring Set with sealing ring
Shutter - MBC-300	255130	Rp 1	Set mit Schrauben, O-Ring Set with screws and O-ring
Shutter - MBC-700/1200	256793	Rp 1	Set mit Schrauben, O-Ring Set with screws and O-ring
Shutter - MBC-700/1200	255131	Rp 1 1/2	Set mit Schrauben, O-Ring Set with screws and O-ring
Shutter - MBC-1000	255132	NPT 1	Set mit Schrauben, O-Ring Set with screws and O-ring
Shutter - MBC-2500/4000	256791	NPT 1	Set mit Schrauben, O-Ring Set with screws and O-ring
Shutter - MBC-2500/4000	255133	NPT 1 1/2	Set mit Schrauben, O-Ring Set with screws and O-ring

Edition 01.2024 • 212 120

DUNGS®
Combustion Controls

7 VPS, VPM
Ventilprüfsysteme

VPS, VPM
Valve proving systems

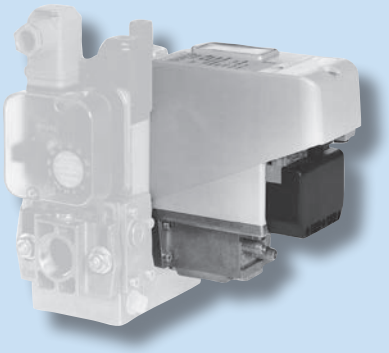

CE Gas Appliance Regulation

CE Pressure Equipment Directive

VPS 504 (Prüfvolumen max. 4 l)
VPS 508 (Prüfvolumen min. 1,5 l, max. 8 l)
Ventilprüfsystem für Mehrfachstellgerät, DMV, MB, SV

VPM-VC
Elektronisches Steuergerät für System-Dichtheitsprüfungen nach dem Normaldruckprinzip.

EU-Baumusterprüfbescheinigung nach:

- EU-Gasgeräteverordnung
- EU-Druckgeräterichtlinie

Zulassungen in weiteren wichtigen Gasverbrauchsländern.

VPS 504 (Test volume max. 4 l)
VPS 508 (Test volume min. 1.5 l, max. 8 l)
Valve proving system for multifunctional gas controls, DMV, MB, SV

VPM-VC
Electronic control device for system leakage test to the normal pressure principle.

EU type-examination certificate according to:

- EU Gas Appliances Regulation
- EU Pressure Equipment Directive

Approvals in other important gas consuming countries.

Edition 01.2024 • 212 120

Artikelbezeichnung Article designation	Bestell-Nr. Order no.	Serie Serie	Spannung Voltage	Frequenz Frequency	Leitungslänge [m] Cable length [m]	Schutzart IP Degree of protection IP	Lieferumfang Scope of delivery
VPS 504 S01	219874	01	230	50	0,85	40	
VPS 504 S01	219876	01	230	50	2,00	40	
VPS 504 S01 SSM	227527	01	230	50	2,00	40	Summenstörmeldung integriert Group fault alarm integrated
VPS 504 S02	219877	02	230	50	-	40	mit Stecker with connector
VPS 504 S02	225481	02	24	DC	-	40	mit Stecker, UL (C, US) with connector, UL (C, US)
VPS 504 S02 LPG	226315	02	230	50	-	40	mit Stecker / für Flüssiggas with connector / for LPG
VPS 504 S04	219881	04	230	50	-	54	
VPS 504 S04	222388	04	220	60	-	54	
VPS 504 S04	221327	04	110	50	-	54	
VPS 504 S04	223426	04	110/120	60	-	54	
VPS 504 S04 LPG	226316	04	230	50	-	54	für Flüssiggas for LPG
VPS 504 S05	224983	05	24	DC	-	54	UL (CDN, USA)
VPS 508 S05	251008	05	24	DC	-	54	

Edition 01.2024 • 212 120

Artikelbezeichnung Article designation	Bestell-Nr. Order no.	Serie Serie	Spannung Voltage	Frequenz Frequency	Leitungslänge [m] Cable length [m]	Schutzart IP Degree of protection IP	Lieferumfang Scope of delivery
VPM-VC kpl.	259696	-	230	50-60	-	42	Steuergerät mit Sockel Control with base
VPM-VC kpl.	259697	-	115	50-60	-	42	Steuergerät mit Sockel Control with base
VPM-VC kpl.	264114	-	230	50-60	-	42	Steuergerät voreingestellt Ersatz DSLC Control preset replacement DSLC 230 VAC
VPM-VC kpl.	264162	-	115	50-60	-	42	Steuergerät voreingestellt Ersatz DSLC Control preset replacement DSLC 115 VAC
VPM-VC 24 VDC kpl.	292110	-	24	DC	-	54	Steuergerät mit Sockel Control with base

Artikelbezeichnung Article designation	Bestell-Nr. Order no.	Anzahl QTY	VPS 50x	VPM
Zubehör / Accesories				
Adapter-Set VPS für MV bis Rp 2 / adapter set VPS for MV to Rp 2	205360	1	x	
Adapter-Set VPS für MV bis DN 40 / adapter set VPS for MV to DN 40	222740	1	x	
Adapter-Set / adapter set VPS/VDK	223470	1	x	
Adapter-Set / adapter set VPS*	293604	1	x	
Montage-Set / mounting kit VPS (M4 x 16 mm)*	221503	1	x	
Montage-Set / mounting kit VPS (M4 x 20 mm)*	292210	1	x	
Stecker / Connector 7-pol (VPS 504 S02)	231807	1	x	
Stecksockel / Plug-in base VPM	259694	1		x
Montage-Set / mounting kit VPM-VC	295134	1		x

*siehe Konformitätserklärung VPS 50x/see Declaration of conformity VPS 50x

Edition 01.2024 • 212 120

DUNGS®
Combustion Controls

8 Kugelhahn
nach DIN EN 13774 - Flansch
nach DIN EN 331 - Gewinde

Ball Valve
according to DIN EN 13774 - Flange
according to DIN EN 331 - Thread

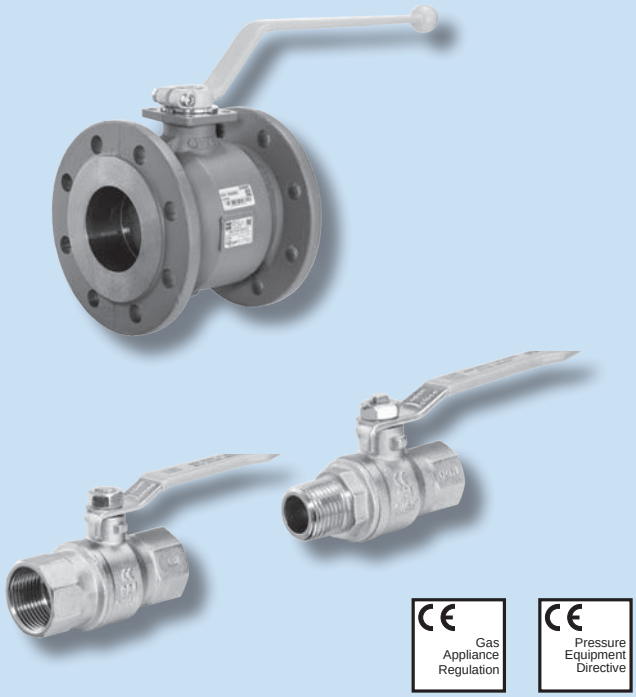

Max. Betriebsdruck
Innengewinde nach DIN EN 10226-1:
5 bar (500 kPa)

Flanschanschluss nach DIN EN 1092-1
16 bar (1600 kPa)

EU-Baumusterprüfbescheinigung nach:

- EU-Gasgeräteverordnung
- EU-Druckgeräterichtlinie

Zulassungen in weiteren wichtigen Gasverbrauchsländern.

Max. operating pressure
Threaded connection DIN EN 10226-1:
5 bar (500 kPa)

Flange connection DIN EN 1092-1:
16 bar (1600 kPa)

EU type-examination certificate according to:

- EU Gas Appliances Regulation
- EU Pressure Equipment Directive

Approvals in other important gas consuming countries.

Edition 01.2024 • 212 120

Artikelbezeichnung Article designation	Bestell-Nr. Order no.	$p_{max.}$ [bar]	DN / Rp	Ausführung Features
KH 5002 II	260768	5,0	Rp 1/4	Messing/brass h. v.
KH 5003 II	260769	5,0	Rp 3/8	Messing/brass h. v.
KH 5005 II	260772	5,0	Rp 1/2	Messing/brass h. v.
KH 5007 II	260773	5,0	Rp 3/4	Messing/brass h. v.
KH 5010 II	260774	5,0	Rp 1	Messing/brass h. v.
KH 5012 II	260776	5,0	Rp 1 1/4	Messing/brass h. v.
KH 5015 II	260777	5,0	Rp 1 1/2	Messing/brass h. v.
KH 5020 II	260778	5,0	Rp 2	Messing/brass h. v.
KH 5002 IA	260779	5,0	Rp 1/4	Messing/brass h. v.
KH 5003 IA	260780	5,0	Rp 3/8	Messing/brass h. v.
KH 5005 IA	260781	5,0	Rp 1/2	Messing/brass h. v.
KH 5007 IA	260782	5,0	Rp 3/4	Messing/brass h. v.
KH 5010 IA	260784	5,0	Rp 1	Messing/brass h. v.
KH 5012 IA	260786	5,0	Rp 1 1/4	Messing/brass h. v.
KH 5015 IA	260787	5,0	Rp 1 1/2	Messing/brass h. v.
KH 5020 IA	260788	5,0	Rp 2	Messing/brass h. v.
KH 160025	238579	16	DN 25	GGG 40, HE
KH 160032	238580	16	DN 32	GGG 40, HE
KH 160040	238581	16	DN 40	GGG 40, HE
KH 160050	238582	16	DN 50	GGG 40, HE
KH 160065	238583	16	DN 65	GGG 40, HE
KH 160080	238584	16	DN 80	GGG 40, HE
KH 160100	238585	16	DN 100	GGG 40, HE
KH 160125	238586	16	DN 125	GGG 40, HE
KH 160150	238587	16	DN 150	GGG 40, HE
KH 160125	096762	16	DN 125	GGG 40, HE, F5
KH 160150	098000	16	DN150	GGG 40, HE, F5
KH 160200	096818	16	DN 200	GGG 40, HE, F5

IA = Innengwinde/Aussengwinde / internal thread / external thread
h. v. = hart verchromt / hard chrome-plated
II = Innengewinde/Innengewinde / internal thread/internal thread
F5 = Baulänge / length
HE = Hohlkugel Edelstahl / hollow ball design stainless steel

Edition 01.2024 • 212 120

DUNGS®
Combustion Controls

9 GF
Gas- und Luftfilter nach DIN 3386

GF
Gas and air filter according to DIN 3386

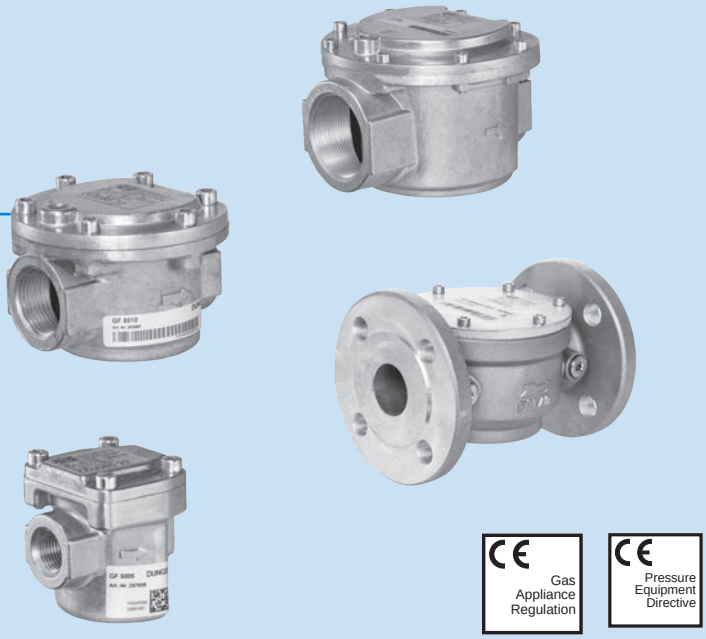

CE Gas Appliance Regulation

CE Pressure Equipment Directive

Max. Betriebsdruck

GF 10...	bis 1,0 bar (100 kPa)
GF 50...	bis 5,0 bar (500 kPa)
GF 60.../3	bis 5,0 bar (500 kPa)
GF 60.../4	bis 5,0 bar (500 kPa)

Mit extrem hoher Staubspeicherkapazität.

EU-Baumusterprüfbescheinigung nach:

- EU-Gasgeräteverordnung
- EU-Druckgeräterichtlinie

Zulassungen in weiteren wichtigen Gasverbrauchsländern.

Max. operating pressure

GF 10...	to 1.0 bar (100 kPa)
GF 50...	to 5.0 bar (500 kPa)
GF 60.../3	to 5.0 bar (500 kPa)
GF 60.../4	to 5.0 bar (500 kPa)

With extremely high dust-storage capacity.

EU type-examination certificate according to:

- EU Gas Appliances Regulation
- EU Pressure Equipment Directive

Approvals in other important gas consuming countries.

Edition 01.2024 • 212 120

Artikelbezeichnung Article designation	Bestell-Nr. Order no.	$p_{max.}$ [bar]	DN / Rp	Ausführung Features
GF 1005	297617	1,0	Rp ½	
GF 1007	297473	1,0	Rp ¾	
GF 1010	297526	1,0	Rp 1	
GF 1012	297655	1,0	Rp 1 ¼	
GF 1015	296690	1,0	Rp 1 ½	
GF 1020	228192	1,0	Rp 2	
GF 5005	297658	5,0	Rp ½	
GF 5007	297659	5,0	Rp ¾	
GF 5010	292555	5,0	Rp 1	
GF 5012	297 660	5,0	Rp 1 ¼	
GF 5015	297661	5,0	Rp 1 ½	
GF 5020	297662	5,0	Rp 2	
GF 60025/3 VS 4 x G ¼	279861	6,0	25	VS 4 x G ¼
GF 60040/3 VS 4 x G ¼	279853	6,0	40	VS 4 x G ¼
GF 60050/4 VS 4 x G ¼	279854	6,0	50	VS 4 x G ¼
GF 60065/4 VS 4 x G ¼	279855	6,0	65	VS 4 x G ¼
GF 60080/4 VS 4 x G ¼	279856	6,0	80	VS 4 x G ¼
GF 60100/4 VS 4 x G ¼	279857	6,0	100	VS 4 x G ¼
GF 60125/3 VS 4 x G ¼	279858	6,0	125	VS 4 x G ¼
GF 60150/3 VS 4 x G ¼	279859	6,0	150	VS 4 x G ¼
GF 60200/3 VS 4 x G ¼	279860	6,0	200	VS 4 x G ¼
GF 60025/3 VS 4 X G 1/4 10µm	294773	6,0	25	VS 4 x G ¼, Filtereinsatz 10 µm
GF 60040/3 VS 4 x G 1/4 10µm	294774	6,0	40	VS [4] x G ¼, filter insert 10 µm
GF 60050/4 VS 4 x G 1/4 10µm	294775	6,0	50	VS 4 x G ¼, Filtereinsatz 10 µm
GF 60065/4 VS 4 x G 1/4 10µm	294776	6,0	65	VS [4] x G ¼, filter insert 10 µm
GF 60080/4 VS 4 x G 1/4 10µm	294777	6,0	80	VS 4 x G ¼, Filtereinsatz 10 µm
GF 60100/4 VS 4 x G 1/4 10µm	294778	6,0	100	VS [4] x G ¼, filter insert 10 µm
GF 60125/3 VS 4 x G 1/4 10µm	294779	6,0	125	VS 4 x G ¼, Filtereinsatz 10 µm
GF 60150/3 VS 4 x G 1/4 10µm	294780	6,0	150	VS [4] x G ¼, filter insert 10 µm

VS = Verschlußschraube / Sealing plug

Edition 01.2024 • 212 120

DUNGS®
Combustion Controls

10 FCD ...
Stellantriebe für FCV…
Actuator for FCV…

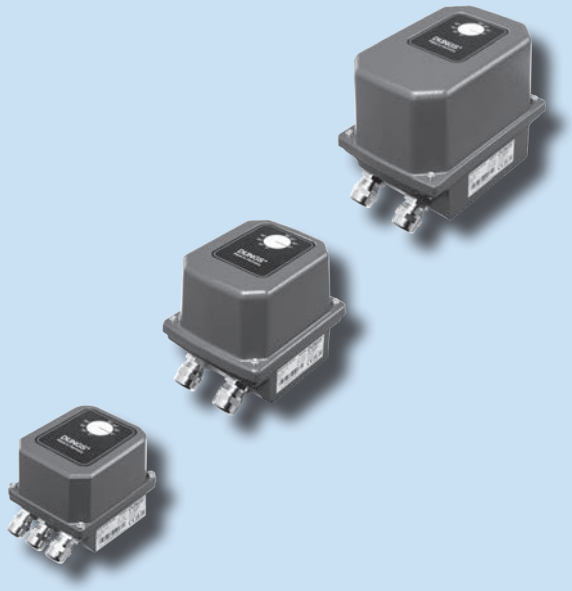

Elektronische Stellantriebe zur präzisen Ansteuerung und Verstellung motorisch angetriebener Regel- und Drosselklappen

Electronic actuators for precise control and adjustment of motor-driven control and throttle valves

Drei Baugrößen bis 35 Nm Drehmoment

Three sizes up to 35 Nm torque

Für direkte Montage auf FCV-G, FCV-A und FCVL

For direct mounting on FCV-G, FCV-A and FCVL

Zwei-Punt-Betriebsart (Auf/Zu) sowie 2-Punkt-Betriebsart mit zusätzlicher Zwischenstellung

Two-point operating mode (open/close) and two-point operating mode with intermediate position

Im laufenden Betrieb umschaltbar zwischen 3-Punkt-Schritt sowie Analog-Ansteuerung

Can be switched between 3-point step and analog control during operation

Analoge Stellungsrückmeldung

Analog position feedback

Diverse Funktionen wie z.B. die Min-/ Max-Position, Laufzeit und Drehsinn lassen sich ohne zusätzliche Tools am Gerät programmieren

Various functions such as min/max position, running time and direction of rotation can be programmed on the device without additional tools

Robustes Aluminium-Druckgussgehäuse mit optischer Stellungsanzeige im Gehäusedeckel

Robust die-cast aluminum housing with optical position indicator in the housing cover

Die hohe Schutzart sowie die integrierte Heizung erlauben einen Betrieb auch unter schwierigen Umgebungsbedingungen

The high degree of protection and integrated heating allow operation even under difficult environmental conditions

Zulassungen

- DIN EN 16340: 2014-10
- DIN EN 30730-1: 2021-06
- Niederspannungsrichtlinie (2014/35/EU)
- EMV-Richtlinie (2014/30/EU)
- RoHS (2011/65/EU)

Approvals

- DIN EN 16340: 2014-10
- DIN EN 30730-1: 2021-06
- Low Voltage Directive 2014/35/EU
- EMC Directive (2014/30/EU)
- RoHS (2011/65/EU)

Edition 01.2024 • 212 120

Typenschlüssel
Type code

FCD X XXX XX XX

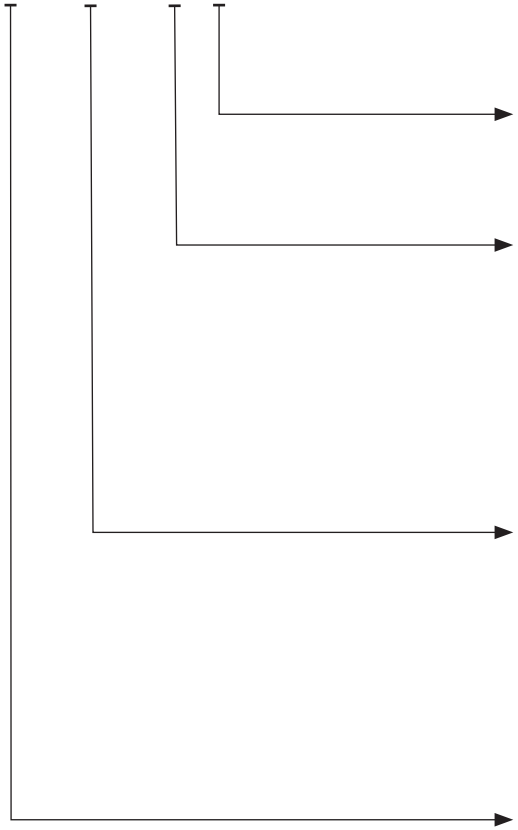

Netzspannung / Mains voltage
AC 90...260 VAC, 50/60 Hz
DC 18...30 VDC

Reduzierte Laufzeit und reduziertes Drehmoment
Reduced running time and reduced torque
-- Standard-Laufzeit und Standard-Drehmoment
Standard rotation time and standard torque
S2 ½ der Standard-Laufzeit und des Standard-Drehmoments
Half of the standard rotation time and standard torque
S4 ¼ der Standard-Laufzeit und des Standard-Drehmoments
Quarter of the standard rotation time and standard torque

Baugröße (Standard-Laufzeit und Standard-Drehmoment)
Size (Standard rotation time and standard torque)
A 00-10 Drehmoment max. 4 Nm, Laufzeit 15…60 s/90°
Torque max. 4 Nm, rotation time 15…60 s/90°
A 00-15 Drehmoment max. 12 Nm, Laufzeit 25…90 s/90°
Torque, max. 12 Nm, rotation time 25…90 s/90°
A 01-15 Drehmoment max. 35 Nm, Laufzeit 25…90 s/90°
Torque max. 35 Nm, rotation time 25…90 s/90°

Flow-**C**ontrol **D**rive
FCD Elektronischer Stellantrieb
Electronic actuator

Artikelbezeichnung Article designation	Bestell-Nr. Order no.	max. Drehmoment max. Torque	Laufzeit Rotation time	Netzspannung Mains votage
FCD A 00-10 AC	293905	4 Nm	15…60s/90°	90..260 V AC
FCD A 00-10 DC	293907	4 Nm	15…60s/90°	18…30 V DC
FCD A 00-15 AC	293334	12 Nm	25…90 s/90°	90..260 V AC
FCD A 00-15 S2 AC	301619	6 Nm	12…45 s/90°	90..260 V AC
FCD A 00-15 S4 AC	301620	3 Nm	6…22 s/90°	90..260 V AC
FCD A 00-15 DC	293911	12 Nm	25…90 s/90°	18…30 V DC
FCD A 00-15 S2 DC	301621	6 Nm	12…45 s/90°	18…30 V DC
FCD A 00-15 S4 DC	301622	3 Nm	6…22 s/90°	18…30 V DC
FCD A 01-15 AC	293916	35 Nm	25…90 s/90°	90..260 V AC
FCD A 01-15 S2 AC	301623	17,5 Nm	12…45 s/90°	90..260 V AC
FCD A 01-15 S4 AC	301624	8,75 Nm	6…22 s/90°	90..260 V AC
FCD A 01-15 DC	293917	35 Nm	25…90 s/90°	18…30 V DC
FCD A 01-15 S2 DC	301625	17,5 Nm	12…45 s/90°	18…30 V DC
FCD A 01-15 S4 DC	301626	8,75 Nm	6…22 s/90°	18…30 V DC

Edition 01.2024 • 212 120

Artikelbezeichnung Article designation	Bestell-Nr. Order no.	Ausführung Features
Zubehör / Accessories		
FCD Flanschplatte 28 x 28 mm FCD Flange plate 28 x 28 mm	297477	Flanschplatte zum Anbau an eine DMK-Regelklappe Flange plates for mounting on DMK valves
FCD Flanschplatte 38 x 28 mm FCD Flange plate 38 x 28 mm	297478	Flanschplatte zum Anbau an eine DMK-Regelklappe Flange plates for mounting on DMK valves
FCD Wellenflansch 7x7 mm, Ø 8 mm FCD Shaftf flange 7x7 mm, Ø 8 mm	297479	Wellenadapter zum Anbau an eine DMK-Regelklappe Shaft flange for mounting on DMK valves
FCD Wellenflansch 9x9 mm, Ø 8 mm FCD Shaftf flange 9x9 mm, Ø 8 mm	297480	Wellenadapter zum Anbau an eine DMK-Regelklappe Shaft flange for mounting on DMK valves
FCD Wellenflansch 7x7 mm, Ø 10 mm FCD Shaftf flange 7x7 mm, Ø 10 mm	298012	Wellenadapter zum Anbau an eine DMK-Regelklappe Shaft flange for mounting on DMK valves
FCD Wellenflansch 9x9 mm, Ø 10 mm FCD Shaftf flange 9x9 mm, Ø 10 mm	298013	Wellenadapter zum Anbau an eine DMK-Regelklappe Shaft flange for mounting on DMK valves

Edition 01.2024 • 212 120

DUNGS®
Combustion Controls

10 FCV…
Regelklappe nach EN 13611
Flow Control valve according to EN 13611

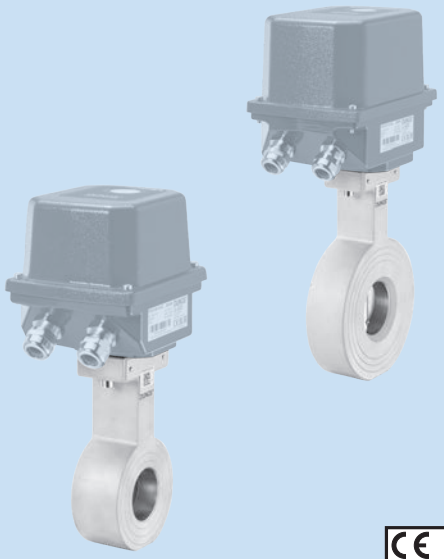

CE Gas Appliance Regulation

FCV-A für Luft (bis 100 °C)	FCV-A for air (up to 100 °C)
FCV-G für Brennstoffe der Gasfamilie 1, 2 und 3 sowie weitere neutrale Gase	FCV-G for gases of gas families 1, 2, 3 and other neutral gases
Stellglied ohne Nullabschluss nach EN 13611	Actuator without zero shut-off according to EN 13611
Zwischenflanschbauweise	Intermediate flange mounting
Vorbereitet für elektronische Stellantriebe FCD A	For electronic actuator FCD A
Max. Betriebsdruck 500 mbar (50 kPa)	Max operating pressure 500 mbar (50 kPa)
EU-Baumusterprüfbescheinigung nach:	EU type-examination certificate according to:
• EU-Gasgeräteverordnung	• EU Gas Appliances Regulation
Zulassungen in weiteren wichtigen Gasverbrauchsländern	Approvals in other important gas consuming countries.

Edition 01.2024 • 212 120

Artikelbezeichnung Article designation	Bestell-Nr. Order no.	$p_{max.}$ [mbar]	Nennweite Nominal diameter DN	Innendurchmesser [mm] Inside diameter [mm]
FCV-A 100 5040/25	293942	500	40	25
FCV-A 100 5040/32	293943	500	40	32
FCV-A 100 5040/40	293944	500	40	40
FCV-A 100 5050/32	293947	500	50	32
FCV-A 100 5050/40	293948	500	50	40
FCV-A 100 5050/50	293949	500	50	50
FCV-A 100 5065/40	293950	500	65	40
FCV-A 100 5065/50	293951	500	65	50
FCV-A 100 5065/65	293952	500	65	65
FCV-A 100 5080/50	293953	500	80	50
FCV-A 100 5080/65	293954	500	80	65
FCV-A 100 5080/80	293333	500	80	80
FCV-A 100 5100/65	293955	500	100	65
FCV-A 100 5100/80	293956	500	100	80
FCV-A 100 5100/100	293957	500	100	100
FCV-A 100 5125/80	293958	500	125	80
FCV-A 100 5125/100	293959	500	125	100
FCV-A 100 5125/125	293960	500	125	125
FCV-A 100 5150/100	293961	500	150	100
FCV-A 100 5150/125	293962	500	150	125
FCV-A 100 5150/150	293963	500	150	150
FCV-A 100 5200/125	293964	500	200	125
FCV-A 100 5200/150	293965	500	200	150
FCV-A 100 5200/200	293966	500	200	200

Edition 01.2024 • 212 120

Artikelbezeichnung Article designation	Bestell-Nr. Order no.	$p_{max.}$ [mbar]	Nennweite Nominal diameter DN	Innendurchmesser [mm] Inside diameter [mm]
FCV-G 5040/25	293970	500	40	25
FCV-G 5040/32	293971	500	40	32
FCV-G 5040/40	293972	500	40	40
FCV-G 5050/32	293973	500	50	32
FCV-G 5050/40	293974	500	50	40
FCV-G 5050/50	293975	500	50	50
FCV-G 5065/40	293976	500	65	40
FCV-G 5065/50	293977	500	65	50
FCV-G 5065/65	293978	500	65	65
FCV-G 5080/50	293979	500	80	50
FCV-G 5080/65	293980	500	80	65
FCV-G 5080/80	293981	500	80	80
FCV-G 5100/65	293982	500	100	65
FCV-G 5100/80	293983	500	100	80
FCV-G 5100/100	293984	500	100	100
FCV-G 5125/80	293985	500	125	80
FCV-G 5125/100	293986	500	125	100
FCV-G 5125/125	293988	500	125	125
FCV-G 5150/100	293989	500	150	100
FCV-G 5150/125	293990	500	150	125
FCV-G 5150/150	293991	500	150	150

Artikelbezeichnung Article designation	Bestell-Nr. Order no.	Ausführung Features
Zubehör / Accessories		
FCV Handhebel 9x9 / FCV Manual lever 9x9	297283	

Edition 01.2024 • 212 120

DUNGS®
Combustion Controls

10 FCVL…
Linearstellglied nach EN 13611

Flow Control Valve Linear according to EN 13611

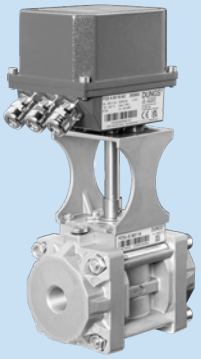

CE Gas Appliance Regulation

FCVL zur linearen Einstellung des Gasvolumenstromes	FCVL for linear adjustment of gas flow volume
FCVL für Brennstoffe der Gasfamilie 1, 2 und 3 sowie weitere neutrale Gase	FCVL for gases of gas families 1, 2, 3 and other neutral gases
Stellglied ohne Nullabschluss nach EN 13611	Flow control valve without zero shut-off according to EN 13611
Hohe Regelgenauigkeit	High control accuracy
Vorbereitet für elektronische Stellantriebe FCD	For electronic actuator FCD A
Max. Betriebsdruck 500 mbar (50 kPa)	Max operating pressure 500 mbar (50 kPa)
EU-Baumusterprüfbescheinigung nach:	EU type-examination certificate according to:
• EU-Gasgeräteverordnung	• EU Gas Appliances Regulation
Zulassungen in weiteren wichtigen Gasverbrauchsländern	Approvals in other important gas consuming countries

Edition 01.2024 • 212 120

Artikelbezeichnung Article designation	Bestell-Nr. Order no.	$p_{max.}$ [mbar]	Nennweite Nominal diameter Rp/DN	Größe Regelzylinder Size control cylinderInside diameter
FCVL-G 505/08	300272	500	Rp 1/2	08
FCVL-G 507/15	300273	500	Rp 3/4	15
FCVL-G 510/20	300274	500	Rp 1	20
FCVL-G 512/25	300275	500	Rp 1 1/4	25
FCVL-G 515/32	300276	500	Rp 1 1/2	32
FCVL-G 520/40	300277	500	Rp 1 1/2	40
FCVL-G 520/50	300278	500	Rp 2	50
FCVL-G Body /08	300931	500		08
FCVL-G Body /15	300932	500		15
FCVL-G Body /20	300933	500		20
FCVL-G Body /25	300934	500		25
FCVL-G Body /32	300935	500		32
FCVL-G Body /40	300936	500		40
FCVL-G Body /50	300937	500		50
FCVL-G Flansch Rp 1/2	300940	500	Rp 1/2	
FCVL-G Flansch Rp 3/4	300941	500	Rp 3/4	
FCVL-G Flansch Rp 1	300942	500	Rp 1	
FCVL-G Flansch Rp 1 1/4	300943	500	Rp 1 1/4	
FCVL-G Flansch Rp 1 1/2	300944	500	Rp 1 1/2	
FCVL-G Flansch Rp 2	300945	500	Rp 2	

Artikelbezeichnung Article designation	Bestell-Nr. Order no.	Ausführung Features
Zubehör / Accessories		
FCVL-G Handhebel / FCVL-G Manual lever 7x7	301213	
FCVL-G O-Ring Set / FCVL-G Ring set	300946	
FCVL-G Montage Set / FCVL-G Mounting set	300947	
FCVL-G Schmutzfänger / FCVL-G Filter	301212	

Edition 01.2024 • 212 120

DUNGS®
Combustion Controls

11 Gaszähler MQM mit mechanischem Zählwerk Gaszähler MQMe mit elektronischem Zählwerk
nach PED 2014/68/EU

Gas Flow Meter MQM with mechanical counter Gas Flow Meter MQMe with electronic counter
according to PED 2014/68/EU

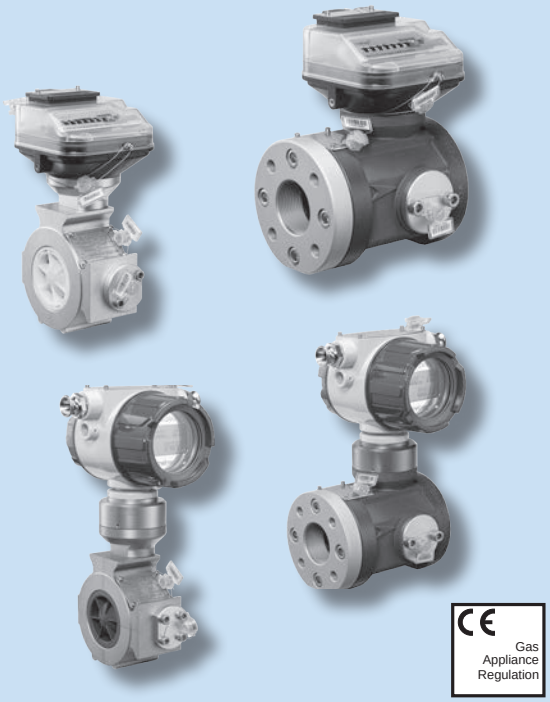

Max. Betriebsdruck
Innengewinde nach ISO 7/1
bis 4 bar

Flanschanschluss nach DIN EN 1092-1
bis 16 bar

EU-Baumusterprüfbescheinigung nach:

- EU-Druckgeräterichtlinie

Max. operating pressure
Threaded connection ISO 7/1
to 4 bar

Flange connection DIN EN 1092-1
to 16 bar

EU type-examination certificate according to:

- EU Pressure Equipment Directive

Edition 01.2024 • 212 120

Artikelbezeichnung Article designation	Bestell-Nr. Order no.	$p_{max.}$ [bar]	DN / Rp	Messbereich Measurement range min. [Bm³/h]	Messbereich Measurement range max. [Bm³/h]
MQM Rp 1 [1,6-16]	292732	4	Rp 1	1,6	16,0
MQM Rp 1 [2,5-25]	292733	4	Rp 1	2,5	25,0
MQM Rp 1 [4,0-40]	292734	4	Rp 1	4,0	40,0
MQM Rp 1 [6,5-65]	292735	4	Rp 1	6,5	65,0
MQM Rp 1½ [6,5-65]	292736	4	Rp 1½	6,5	65,0
MQM DN 25 [1,6-16]	292737	16	DN 25	1,6	16,0
MQM DN 25 [2,5-25]	292738	16	DN 25	2,5	25,0
MQM DN 25 [4,0-40]	292739	16	DN 25	4,0	40,0
MQM DN 25 [6,5-65]	292740	16	DN 25	6,5	65,0
MQM DN 50 [6,5-65]	292741	16	DN 50	6,5	65,0
MQM DN 50 [5,0-100]	292742	16	DN 50	5,0	100,0
MQM DN 80 [8,0-160]	292743	16	DN 80	8,0	160,0
MQM DN 80 [12,5-250]	291770	16	DN 80	12,5	250,0
MQM DN 80 [20-400]	291879	16	DN 80	20,0	400,0
MQM DN 100 [12,5-250]	292744	16	DN 100	12,5	250,0
MQM DN 100 [20-400]	292745	16	DN 100	20,0	400,0
MQM DN 100 [32-650]	292746	16	DN 100	32,0	650,0
MQM DN 150 [32-650]	292747	16	DN 150	32,0	650,0
MQM DN 150 [50-1000]	292748	16	DN 150	50,0	1000,0
MQM DN 150 [80-1600]	292749	16	DN 150	80,0	1600,0

MQM-Standard Impulsgeber: Niederfrequenzimpulsgeber / MQM-Standard pulse generator: Low frequency impulse generator

Folgende Optionen verfügbar, Artikelnummer auf Anfrage
Following options are available, Order no. on request

Option Option	Zusatzfunktion Additional feature	Erklärung Explanation
Option 1 Option 1	HF 1 Impulsgeber HF 1 Pulse generator	Höhere Messfrequenz, ermöglicht die Bestimmung des tatsächlichen Gasflusses in hoher Auflösung Higher frequency of measuring, allows the determination of the actual gas flow in high resolution
Option 1 Option 2	Ölpumpe Oil pump	Für zusätzliche, manuelle Schmierung bei Biogasanwendungen For additional, manual lubrication at biogas applications

Artikelbezeichnung Article designation	Bestell-Nr. Order no.	Erklärung Explanation	Passend für Suitable for
Zubehör / Accessories			
Thermowell / Thermowell MQM/MQMe (small)	300005	for mounting of temperature sensor	Rp 1 bis/to DN 50
Thermowell / Thermowell MQM/MQMe (medium)	300267	for mounting of temperature sensor	DN 80, DN 100
Thermowell / Thermowell MQM/MQMe (large)	300268	for mounting of temperature sensor	DN 150

Edition 01.2024 • 212 120

Artikelbezeichnung Article designation	Bestell-Nr. Order no.	$p_{max.}$ [bar]	DN / Rp	Messbereich Measurement range min. [Bm³/h]	Messbereich Measurement range max. [Bm³/h]
MQMe Rp 1 [1,6-16]	292764	4	Rp 1	1,6	16,0
MQMe Rp 1 [2,5-25]	292765	4	Rp 1	2,5	25,0
MQMe Rp 1 [4,0-40]	292766	4	Rp 1	4,0	40,0
MQMe Rp 1 [6,5-65]	292767	4	Rp 1	6,5	65,0
MQMe Rp 1½ [6,5-65]	292768	4	Rp 1½	6,5	65,0
MQMe DN 25 [1,6-16]	292769	16	DN 25	1,6	16,0
MQMe DN 25 [2,5-25]	292770	16	DN 25	2,5	25,0
MQMe DN 25 [4,0-40]	292771	16	DN 25	4,0	40,0
MQMe DN 25 [6,5-65]	292772	16	DN 25	6,5	65,0
MQMe DN 50 [6,5-65]	292773	16	DN 50	6,5	65,0
MQMe DN 50 [5,0-100]	292774	16	DN 50	5,0	100,0
MQMe DN 80 [8,0-160]	292775	16	DN 80	8,0	160,0
MQMe DN 80 [12,5-250]	292776	16	DN 80	12,5	250,0
MQMe DN 80 [20-400]	292777	16	DN 80	20,0	400,0
MQMe DN 100 [12,5-250]	292778	16	DN 100	12,5	250,0
MQMe DN 100 [20-400]	292779	16	DN 100	20,0	400,0
MQMe DN 100 [32-650]	292780	16	DN 100	32,0	650,0
MQMe DN 150 [32-650]	292781	16	DN 150	32,0	650,0
MQMe DN 150 [50-1000]	292782	16	DN 150	50,0	1000,0
MQMe DN 150 [80-1600]	292783	16	DN 150	80,0	1600,0

MQMe-Standard Impulsgeber: Hochfrequenzimpulsgeber / MQMe-Standard pulse generator: High frequency pulse generator
MQMe-Kommunikation: Analoges Ausgangssignal 4..20 m / MQMe-Communication: Analog output signal 4..20 mA

Folgende Optionen verfügbar, Artikelnummer auf Anfrage
Following options are available, Order no. on request

Option Option	Zusatzfunktion Additional feature	Erklärung Explanation
Option 1 Option 1	HF 1 Impulsgeber am Turbinenrad HF 1 Pulse generator located at turbine wheel	Höhere Messfrequenz, ermöglicht die Bestimmung des tatsächlichen Gasflusses in hoher Auflösung Higher frequency of measuring, allows the determination of the actual gas flow in high resolution
Option 2 Option 2	Ölpumpe Oil pump	Für zusätzliche, manuelle Schmierung bei Biogasanwendungen For additional, manual lubrication at biogas applications
Option 3 Option 3	Mengenumwerter Volume corrector	Integriert mit festen Werten für Druck & Temperatur und Thermowell Integrated with fixed values for P&T and thermowell
Option 5 Option 5	Mengenumwerter Volume corrector	Integriert mit Sensoren für Druck & Temperatur und Thermowell Integrated with sensors for P&T and thermowell
Option 6 Option 6	RS oder M-Bus Schnittstelle RS or M-Bus interface	

Artikelbezeichnung Article designation	Bestell-Nr. Order no.	Erklärung Explanation	Passend für Suitable for
Zubehör / Accessories			
Thermowell / Thermowell MQM/MQMe (small)	300005	for mounting of temperature sensor	Rp 1 bis/to DN 50
Thermowell / Thermowell MQM/MQMe (medium)	300267	for mounting of temperature sensor	DN 80, DN 100
Thermowell / Thermowell MQM/MQMe (large)	300268	for mounting of temperature sensor	DN 150

Edition 01.2024 • 212 120

DUNGS®
Combustion Controls

12 Zubehör
Manometer
Prüfbrenner
Druckknopfhahn
Manometer-Absperrventil

Accessories
Manometers
Test burner
Push button valve
Manometer valve

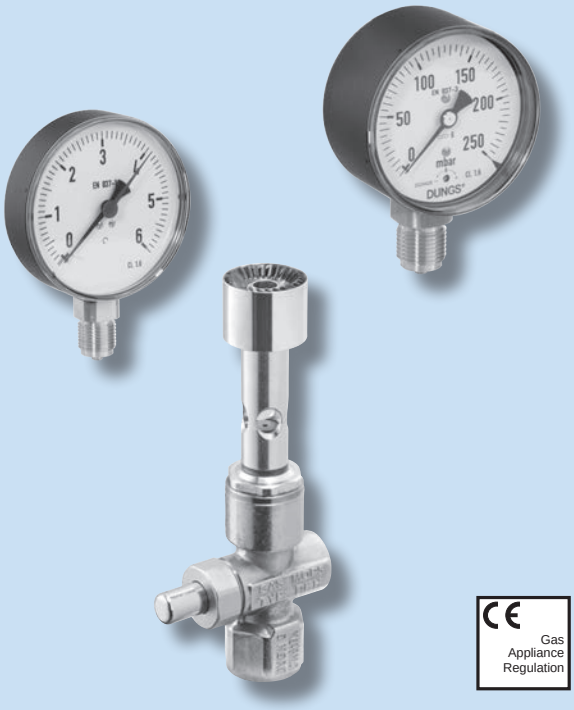

Kapselfedermanometer nach DIN EN 837-3
Rohrfedermanometer nach EN 837-1

Prüfbrenner in Anlehnung an DIN 30665-1
PB2: DG-2211 AP 1001

EU-Baumusterprüfbescheinigung nach:

- EU-Gasgeräteverordnung

Manometer-Absperrventil nach DIN 16270

Capsule spring manometer according to DIN EN 837-3
Spiral spring manometer according to EN 837-1

Test burner in accordance with DIN 30665-1
PB2: DG-2211 AP 1001

EU type-examination certificate according to:

- EU Gas Appliances Regulation

Manometer shut-off valve according to DIN 16270

Edition 01.2024 • 212 120

Artikelbezeichnung Article designation	Bestell-Nr. Order no.	$p_{max.}$ [mbar]	G / Rp	Ausführung Features
Manometer 0 - 25 mbar	217101	32,5	G ½ B	KP, Ø = 80 mm
Manometer 0 - 40 mbar	099028	52	G ½ B	KP, Ø = 80 mm
Manometer 0 - 60 mbar	103697	78	G ½ B	KP, Ø = 80 mm
Manometer 0 - 100 mbar	082081	130	G ½ B	KP, Ø = 80 mm
Manometer 0 - 160 mbar	104083	208	G ½ B	KP, Ø = 80 mm
Manometer 0 - 250 mbar	077396	325	G ½ B	KP, Ø = 80 mm
Manometer 0 - 400 mbar	104307	520	G ½ B	KP, Ø = 80 mm
Manometer 0 - 600 mbar	103705	780	G ½ B	KP, Ø = 80 mm
Manometer 0 - 25 mbar	248312	32,5	G ½ B	KP, Ø = 100 mm
Manometer 0 - 40 mbar	248311	52	G ½ B	KP, Ø = 100 mm
Manometer 0 - 60 mbar	248310	78	G ½ B	KP, Ø = 100 mm
Manometer 0 - 100 mbar	220054	130	G ½ B	KP, Ø = 100 mm
Manometer 0 - 160 mbar	247342	208	G ½ B	KP, Ø = 100 mm
Manometer 0 - 250 mbar	244612	325	G ½ B	KP, Ø = 100 mm
Manometer 0 - 400 mbar	230678	520	G ½ B	KP, Ø = 100 mm
Manometer 0 - 600 mbar	227467	780	G ½ B	KP, Ø = 100 mm
Manometer 0 - 1 bar	119073	1000	G ½ B	RF, Ø = 80 mm
Manometer 0 - 1,6 bar	227146	1600	G ½ B	RF, Ø = 80 mm
Manometer 0 - 2,5 bar	217201	2500	G ½ B	RF, Ø = 80 mm
Manometer 0 - 4 bar	052415	4000	G ½ B	RF, Ø = 80 mm
Manometer 0 - 6 bar	217202	6000	G ½ B	RF, Ø = 80 mm
Manometer 0 - 10 bar	227283	10000	G ½ B	RF, Ø = 80 mm
Manometer 0 - 25 bar	248314	25000	G ½ B	RF, Ø = 80 mm
Manometer 0 - 1 bar	240829	1000	G ½ B	RF, Ø = 100 mm
Manometer 0 - 1,6 bar	240830	1600	G ½ B	RF, Ø = 100 mm
Manometer 0 - 2,5 bar	248313	2500	G ½ B	RF, Ø = 100 mm
Manometer 0 - 4 bar	241419	4000	G ½ B	RF, Ø = 100 mm
Manometer 0 - 6 bar	230679	6000	G ½ B	RF, Ø = 100 mm
Manometer 0 - 10 bar	247356	10000	G ½ B	RF, Ø = 100 mm
Manometer 0 - 25 bar	245298	25000	G ½ B	RF, Ø = 100 mm
Manometer-Druckknopfhahn/Push button valve	033621	5 bar	Rp ½	
Manometer-Absperrventil/Manometer shut-off valve	230762	100 bar	G ½ / G ½ B	
Prüfbrenner/Test burner PB 2 Erdgas/Natural gas	273370	500	Rp ½	mit Manometer-Druckknopfhahn
Prüfbrenner/Test burner PB 2 Stadtgas/City gas	273383	500	Rp ½	with push button valve
Prüfbrenner/Test burner PB 2 Flüssiggas/LPG	273384	500	Rp ½	mit Manometer-Druckkopfhahn
Dichtring/Sealing ring Manometer	227125	-		10 Stck./pcs.
Ersatz Set Dichtring für Manometer/Repl. Set sealing ring for manometer	241961	-		

RF = Rohrfedermanometer / Bourdon tube pressure gauge
KP = Kapselfedermanometer / Capsule element pressure gauge
DKH = Druckknopfhahn / Push button valve

Edition 01.2024 • 212 120

DUNGS®
Combustion Controls

ATEX

ATEX-Programm
ATEX II3G, II 3 D

ATEX program
ATEX II3G, II 3 D

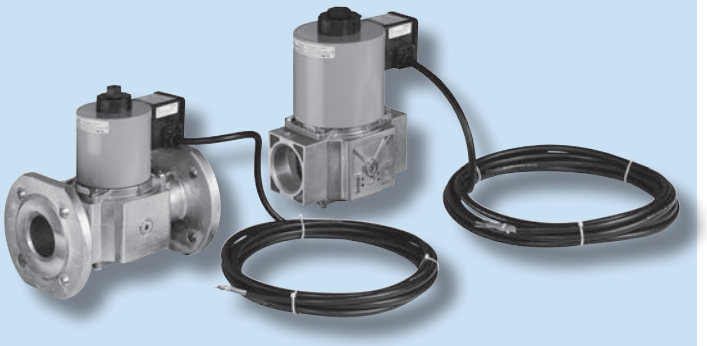



Gas Appliance Regulation

Pressure Equipment Directive

Die Geräte des Dungs ATEX-Programmes entsprechen der Gerätegruppe II, Kategorie 3 für Gas und Staub. Einsatz nur in der Zone 2 und 22.

MV ... X: einstufiges Magnetventil stromlos geschlossen, schnell öffnend, schnell schließend.

MVD ... X: einstufiges Magnetventil stromlos geschlossen, schnell öffnend, schnell schließend.
Manuelle Begrenzung der durchfließenden Gasmenge durch Hauptmengeneinstellung möglich.

Kennzeichnung auf Ventilkörper
II 3 GD T3
Kennzeichnung auf Magnet
II 3 G Ex mc ec IIC T3 Gc
II 3 D Ex mc tc IIIB T100 °C Dc
-15 °C ≤ Ta ≤ +60 °C

GW…A4 HP/2 X
Druckwächter im Überdruckbereich
Der Druck wirkt über den Metallbalg gegen die Kraft der Einstellfeder auf den Mikroschalter. Der Druckwächter arbeitet ohne Hilfsenergie.

GGW…A4/2 X und
GGW…A4-U/2 X
Differenzdruckwächter im Über- und Unterdruckbereich.
Der Differenzdruck wirkt über die Membrane gegen die Kraft der Einstellfeder auf den Mikroschalter. Der Druckwächter arbeitet ohne Hilfsenergie.

Kennzeichnung
II3G Ex nC IIC T6 Gc
II 3 D Ex tc IIIB T 75°C Dc
-15 °C ≤ Ta ≤ +70 °C

The equipment of the DUNGS ATEX product range complies with equipment group II, category 3 for gas and dust. It may only be used in zones 2 and 22.

MV ... X: solenoid valve, one stage operation, closed without current, fast opening, fast closing.

MVD ... X: solenoid valve, one stage operation, closed without current, fast opening, fast closing.
The gas flow can be limited manually by means of the main flow setting.

Marking on valve body
II 3 GD T3
Marking on Solenoid
II 3 G Ex mc ec IIC T3 Gc
II 3 D Ex mc tc IIIB T100 °C Dc
-15 °C ≤ Ta ≤ +60 °C

GW…A4 HP/2 X
Pressure switch in overpressure range
The pressure acts on the micro switch via the metal bellows against the force of the adjusting spring. The pressure switch works without auxiliary power.

GGW…A4/2 X and
GGW…A4-U/2 X
Differential pressure switch in overpressure and negative pressure range.
The differential pressure acts on the micro switch via the diaphragen against the force of the adjusting spring. The pressure switch works without auxiliary power.

Marking
II3G Ex nC IIC T6 Gc
II 3 D Ex tc IIIB T 75°C Dc
-15 °C ≤ Ta ≤ +70 °C

Edition 01.2024 • 212 120

Artikelbezeichnung Article designation	Bestell-Nr. / 1 Stück Order no. / 1 pcs.	Einstellbereich [mbar / bar] Setting range [mbar / bar] 1 kPa = 10 mbar	$p_{(max)}$ [mbar / bar] $p_{(max)}$ [mbar / bar]	Schutzart IP Degree of protection IP	Lieferumfang, Bemerkungen Scope of delivery, notes
GW 500 A4/2 HP X Au-M-V0 st-se	251984	0,1 - 0,5 bar	2 bar @ 0,1-0,15 bar 5 bar @ 0,15-0,5 bar	65	ATEX, bar
GW 2000 A4/2 HP X Au-M-V0 st-se	251985	0,4 - 2 bar	5 bar	65	ATEX, bar
GW 6000 A4/2 HP X Au-M-V0 st-se	251986	1 - 6 bar	8 bar	65	ATEX, bar
GGW 3 A4/2 X Au-M-MS9-V0-VS3 st-se	245810	0,4 - 3	500	65	ATEX, mbar
GGW 10 A4/2 X Au-M-MS9-V0-VS3 st-se	248694	1 - 10	500	65	ATEX, mbar
GGW 50 A4/2 X Au-M-MS9-V0-VS3 st-se	245811	2,5 - 50	500	65	ATEX, mbar
GGW 150 A4/2 X Au-M-MS9-V0-VS3 st-se	248695	30 - 150	500	65	ATEX, mbar
GGW 3 A4-U/2 X Au-M-MS9-V0-VS3 st-se	248390	-0,4 - -3	-500	65	ATEX, mbar
GGW 10 A4-U/2 X Au-M-MS9-V0-VS3 st-se	248391	-1 - -10	-500	65	ATEX, mbar
GGW 50 A4-U/2 X Au-M-MS9-V0-VS3 st-se	246180	-2,5 - -50	-500	65	ATEX, mbar
GGW 150 A4-U/2 X Au-M-MS9-V0-VS3 st-se	248392	-30 - -150	-500	65	ATEX, mbar

...A4 = Gewindeanschluss / Thread connection
V0 = Unten / at the bottom
VS3 = Seitlich mit Schraube / at the side
/2 = Metallhaube IP 65 / metal cover IP 65
Au = Kontakte / contacts
M = Klemmenanschluss / terminal connection
MS9 = Messstutzen mit Schraube / measuring connection with screw
fa ↓ = AUS fallend justiert / OFF decreasing setting
st ↑ = EIN steigend justiert / ON increasing setting
se = Einbaulage senkrecht / Vertical mounting position
S / p = Leitungsdose / Plug-in connector
bar, mbar = Skaleneinheit / Scale unit

1 bar = 1000 mbar
1 kPa = 10 mbar

Edition 01.2024 • 212 120

Artikelbezeichnung Article designation	**Bestell-Nr.** Order no.	$p_{max.}$ [mbar]	**DN / Rp**	**Ausführung** Features
MVD 503 X (AC) 230 V IP 54	253011	500	Rp 3/8	ATEX -> II3GD
MVD 505 X (AC) 230 V IP 54	253012	500	Rp 1/2	ATEX -> II3GD
MVD 507 S02 X (AC) 230 V IP 54	253013	500	Rp 3/4	ATEX -> II3GD
MVD 507 S02 X (DC) 24 V IP 54	257862	500	Rp 3/4	ATEX -> II3GD
MVD 510 X (AC) 230 V IP 54	253014	500	Rp 1	ATEX -> II3GD
MVD 510 X (DC) 24 V IP 54	255272	500	Rp 1	ATEX -> II3GD
MVD 515 X (AC) 230 V IP 54	253015	500	Rp 1 ½	ATEX -> II3GD
MVD 520 X (AC) 230 V IP 54	253016	500	Rp 2	ATEX -> II3GD
MVD 2040 S02 X (AC) 230 V IP 54	253017	200	DN 40	ATEX -> II3GD
MVD 2040 S02 X (DC) 24 V IP 54	253024	200	DN 40	ATEX -> II3GD
MVD 2050 S02 X (AC) 230 V IP 54	253018	200	DN 50	ATEX -> II3GD
MVD 2050 S02 X (DC) 24 V IP 54	253025	200	DN 50	ATEX -> II3GD
MVD 2065 S02 X (AC) 230 V IP 54	253019	200	DN 65	ATEX -> II3GD
MVD 2065 S02 X (DC) 24 V IP 54	253026	200	DN 65	ATEX -> II3GD
MVD 2080 S02 X (AC) 230 V IP 54	253020	200	DN 80	ATEX -> II3GD
MVD 2080 S02 X (DC) 24 V IP 54	253027	200	DN 80	ATEX -> II3GD
MVD 2100 S02 X (AC) 230 V IP 54	253021	200	DN 100	ATEX -> II3GD
MVD 2100 S02 X (DC) 24 V IP 54	253028	200	DN 100	ATEX -> II3GD
MVD 2125 S02 X (AC) 230 V IP 54	253022	200	DN 125	ATEX -> II3GD
MVD 2125 S02 X (DC) 24 V IP 54	253029	200	DN 125	ATEX -> II3GD
MVD 2150 S02 X (AC) 230 V IP 54	253023	200	DN 150	ATEX -> II3GD
MVD 2150 S02 X (DC) 24 V IP 54	253030	200	DN 150	ATEX -> II3GD
MVD 5100 S02 X (AC) 230 V IP 54	253031	500	DN 100	ATEX -> II3GD
MV 5125 X (AC) 230 V IP 54	253032	500	DN 125	ATEX -> II3GD
MV 5150 X (AC) 230 V IP 54	253033	500	DN 150	ATEX -> II3GD

Edition 01.2024 • 212 120

DUNGS®
Combustion Controls

S
G

SG-Programm (Sondergase)
Magnetventile einstufig

SG program (Special gases)
Solenoid valves, one-stage

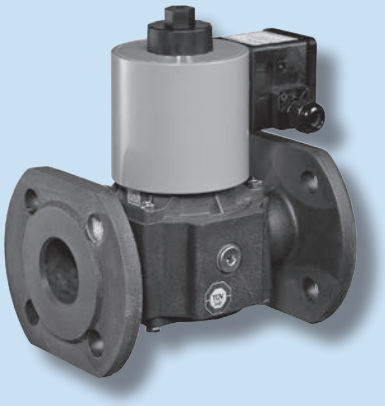

Geräte des Dungs Sondergasprogramms mit Oktagon Prüfzeichen des TÜV Süd für Komponenten von Biogasanlagen, die entsprechend DVGW Arbeitsblatt G 262 mit Bio- und Klärgasen betrieben werden.

MVD... einstufiges Magnetventil stromlos geschlossen, schnell öffnend, schnell öffnend, schnell schließend, manuelle Begrenzung der durchfließenden Gasmenge durch Hauptmengeneinstellung möglich.

...SGN: Ventiltellerdichtung NBR
...SGV: Ventiltellerdichtung Viton

Max. Betriebsdruck
Flansch: 0,2 bar (2 kPa)
Gewinde: 0,5 bar (5 kPa)

Schutzart: Standard IP65

EU-Baumusterprüfbescheinigung nach:

- EU-Gasgeräteverordnung
- EU-Druckgeräterichtlinie

TÜV geprüfte Komponente für Biogasanlagen gemäß TÜV-Arbeitsanweisung IS-TAF 411. Mrz.-2007.

Devices of the Dungs special gas program with octagon certification of TÜV Süd for components of biogas plants that are operated with biogases and sewage gases according to DVGW worksheet G 262.

MVD... solenoid valve, one stage operation, closed without current, fast opening, fast closing, the gas flow can be limited manually by means of the main flow setting.

...SGN: Valve disc sealing NBR
...SGV: Valve disc sealing Viton

Max. operating pressure
Flange: 0.2 bar (2 kPa)
Thread: 0.5 bar

Degree of protection: Standard IP65

EU type-examination certificate according to:

- EU Gas Appliances Regulation
- EU Pressure Equipment Directive

TÜV certification of components for biogas plants according to TÜV work instruction IS-TAF 411.March-2007.

Edition 01.2024 • 212 120

Artikelbezeichnung Article designation	Bestell-Nr. Order no.	$p_{max.}$ [mbar]	DN / Rp	Ausführung Features
MVD 505/5 S02 SGN (AC) 230 V IP 65	257668	500	Rp 1/2	NBR
MVD 507/5 S02 SGN (AC) 230 V IP 65	257670	500	Rp 3/4	NBR
MVD 510/5 S02 SGN (AC) 230 V IP 65	257672	500	Rp 1	NBR
MVD 2040/5 S02 SGN (AC) 230 V IP 65	256097	200	40	NBR
MVD 2050/5 S02 SGN (AC) 230 V IP 65	256098	200	50	NBR
MVD 2065/5 S02 SGN (AC) 230 V IP 65	256099	200	65	NBR
MVD 2080/5 S02 SGN (AC) 230 V IP 65	252707	200	80	NBR
MVD 2100/5 S02 SGN (AC) 230 V IP 65	252708	200	100	NBR
MVD 505/5 S02 SGN (DC) 24 V IP 65	257667	500	Rp 1/2	NBR
MVD 507/5 S02 SGN (DC) 24 V IP 65	257669	500	Rp 3/4	NBR
MVD 510/5 S02 SGN (DC) 24 V IP 65	257671	500	Rp 1	NBR
MVD 2040/5 S02 SGN (DC) 24 V IP 65	256189	200	40	NBR
MVD 2050/5 S02 SGN (DC) 24 V IP 65	256190	200	50	NBR
MVD 2065/5 S02 SGN (DC) 24 V IP 65	256191	200	65	NBR
MVD 2080/5 S02 SGN (DC) 24 V IP 65	254351	200	80	NBR
MVD 2100/5 S02 SGN (DC) 24 V IP 65	254932	200	100	NBR
MVD 505/5 S02 SGV (AC) 230 V IP 65	257760	500	Rp 1/2	Viton; T
MVD 507/5 S02 SGV (AC) 230 V IP 65	257761	500	Rp 3/4	Viton; T
MVD 510/5 S02 SGV (AC) 230 V IP 65	257762	500	Rp 1	Viton; T
MVD 2040/5 S02 SGV (AC) 230 V IP 65	256175	200	40	Viton; T
MVD 2050/5 S02 SGV (AC) 230 V IP 65	256176	200	50	Viton; T
MVD 2065/5 S02 SGV (AC) 230 V IP 65	256177	200	65	Viton; T
MVD 2080/5 S02 SGV (AC) 230 V IP 65	256178	200	80	Viton; T
MVD 2100/5 S02 SGV (AC) 230 V IP 65	256179	200	100	Viton; T
MVD 505/5 S02 SGV (DC) 24 V IP 65	257763	500	Rp 1/2	Viton; T
MVD 507/5 S02 SGV (DC) 24 V IP 65	257764	500	Rp 3/4	Viton; T
MVD 510/5 S02 SGV (DC) 24 V IP 65	257765	500	Rp 1	Viton; T
MVD 2040/5 S02 SGV (DC) 24 V IP 65	256194	200	40	Viton; T
MVD 2050/5 S02 SGV (DC) 24 V IP 65	256195	200	50	Viton; T
MVD 2065/5 S02 SGV (DC) 24 V IP 65	256196	200	65	Viton; T
MVD 2080/5 S02 SGV (DC) 24 V IP 65	256197	200	80	Viton; T
MVD 2100/5 S02 SGV (DC) 24 V IP 65	256200	200	100	Viton; T

NBR = Ventiltellerdichtung NBR / Valve disc sealing NBR
Viton = Ventiltellerdichtung Viton / Valve disc sealing Viton
T = Temperaturbereich 0 °C ... +60 °C / temperature range 0 °C ... +60 °C

Edition 01.2024 • 212 120

DUNGS®
Combustion Controls

S
G

SG-Programm (Sondergase)
Gas- und Luftdruckwächter

SG program (Special gases)
Gas- and air pressure switches

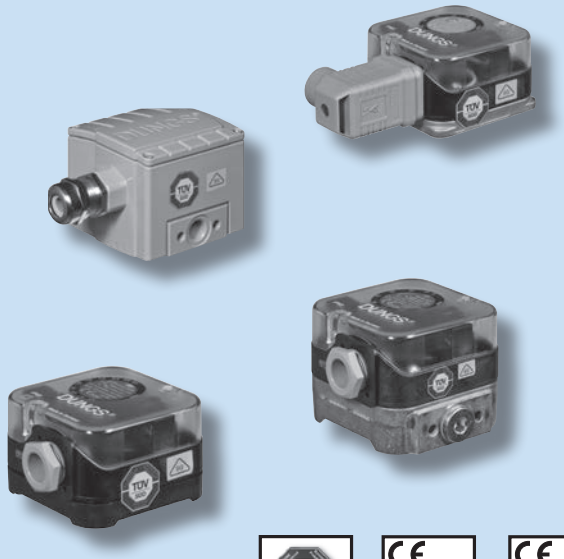

Geräte des Dungs Sondergasprogramms mit Oktagon Prüfzeichen des TÜV Süd für Komponenten von Biogasanlagen, die entsprechend DVGW Arbeitsblatt G 262 mit Bio- und Klärgasen betrieben werden.

LGW...A2 SGN Differenzdruckwächter für Luft, Rauch- und Abgase von Biogasanlagen. Membrane aus NBR.

LGW...A2/A4 SGV Differenzdruckwächter für Luft, Rauch- und Abgase von Biogasanlagen. Überdruckwächter für Bio- u. Sondergase sowie deren Verbrennungsprodukten. Membrane aus Viton.

GW...A2 SGV Überdruckwächter für Biogase und Sondergase sowie deren Verbrennungsprodukte. Membrane aus Viton.

GW...A4/2 HP SGS
Hochdruckwächter für Biogase und Sondergase sowie deren Verbrennungsprodukte. Metallbalg aus Edelstahl.

Funktion
Der Überdruck wirkt über die Membrane bzw. den Metallbalg (GW...A4/2 HP) gegen die Kraft der Einstellfeder auf den Mikroschalter. Der Druckwächter arbeitet ohne Hilfsenergie.

EU-Baumusterprüfbescheinigung nach:

- EU-Gasgeräteverordnung
- EU-Druckgeräterichtlinie

TÜV geprüfte Komponente für Biogasanlagen gemäß TÜV-Arbeitsanweisung IS-TAF 411. Mrz.-2007.

Devices of the Dungs special gas program with octagon certification of TÜV Süd for components of biogas plants that are operated with biogases and sewage gases according to DVGW worksheet G 262.

LGW...A2 SGN Differential pressure switch for air, smoke and exhaust gases of biogas plants. Membrane made of NBR

LGW...A4 SGV Differential pressure switch for air, smoke and exhaust gases of biogas plants. Overpressure switch for biogases and special gases and their combustion products. Membrane made of Viton.

GW...A2 SGV Overpressure switch for biogases and special gases and their combustion products. Membrane made of Viton.

GW...A4/2 HP SGS
Overpressure switch for biogases and special gases and their combustion products. Metal bellows made of stainless steel.

Function
The overpressure acts over the membrane or the metal bellows (GW...A4/2 HP) against the force of the adjusting spring on the micro switch. The pressure switch works without auxiliary power.

EU type-examination certificate according to:

- EU Gas Appliances Regulation
- EU Pressure Equipment Directive

TÜV certification of components for biogas plants according to TÜV work instruction IS-TAF 411.March-2007.

Edition 01.2024 • 212 120

Artikelbezeichnung Article designation	Bestell-Nr. / 1 Stück Order no. / 1 pcs.	Einstellbereich [mbar/bar] Setting range [mbar/bar] 1 kPa = 10 mbar	$p_{(max)}$ [mbar/ bar] $p_{(max)}$ [mbar/bar]	Schutzart IP Degree of protection IP	Lieferumfang, Bemerkungen Scope of delivery, notes
LGW 3 A2 SGN Au-M-V9 st-se	247964	0,4 - 3	500	65	mbar
LGW 10 A2 SGN Au-M-V9 st-se	248247	2 - 10	500	65	mbar
LGW 50 A2 SGN Au-M-V9 st-se	255574	2,5 - 50	500	65	mbar
LGW 150 A2 SGN Au-M-V9 st-se	248248	7 - 150	500	65	mbar
LGW 10 A4 SGV Au-M-MS9-V0-VS3 st-se	246749	2 - 10	500	65	mbar
LGW 150 A4 SGV Au-M-MS9-V0-VS3 st-se	246557	7 - 150	500	65	mbar
GW 10 A2 SGV Au-G3-V12 st-se	248244	2 - 10	500	65	mbar
GW 150 A2 SGV Au-G3-V12 st-se	248245	7 - 150	500	65	mbar
GW 500 A4/2 HP SGS Au-M-V0 st-se	255569	0,1 - 0,5 bar	2 bar @ 0,1-0,15 bar 5 bar @ 0,15-0,5 bar	65	bar
GW 2000 A4/2 HP SGS Au-M-V0 st-se	255570	0,4 - 2 bar	5 bar	65	bar
GW 6000 A4/2 HP SGS Au-M-V0 st-se	255571	1 - 6 bar	8 bar	65	bar

LGW...A2	= Schlauchstutzen / Hose connector
LGW...A4, GW...A4/2HP	= Gewindeanschluss / Thread connection
V0	= Unten / at the bottom
V9	= Seitlich / at the side
V12	= Unten, außermittig / at the bottom, eccentric
VS3	= Seitlich mit Schraube / at the side
GW...A2	= O-Ring Flanschanschluss / O ring flange connection
HP	= Hochdruck / High pressure
/2	= Metallhaube IP 65 / metal cover IP 65
Au	= Kontakte / contacts
M	= Klemmenanschluss / terminal connection
MS9	= Messstutzen mit Schraube / measuring connection with screw
fa ↓	= AUS fallend justiert / OFF decreasing setting
st ↑	= EIN steigend justiert / ON increasing setting
se	= Einbaulage senkrecht / Vertical mounting position
S / p	= Leitungsdose / Plug-in connector
mbar, bar	= Skaleneinheit / Scale unit
1 bar	= 1000 mbar
0,1 kPa	= 1 hPa = 100 Pa = 1 mbar
10 kPa	= 100 mbar

Edition 01.2024 • 212 120

DUNGS®
Combustion Controls

G
P
R
S

Gasregel-, Mess- und Sicherheitsstrecken (GRMS)
für Erdgas, Wasserstoff, Flüssiggas, Biogase, Sondergase

Gas Control, Measurement and Safety Systems (GPRS)
for natural gas, hydrogen, liquified gas, biogases,special gases

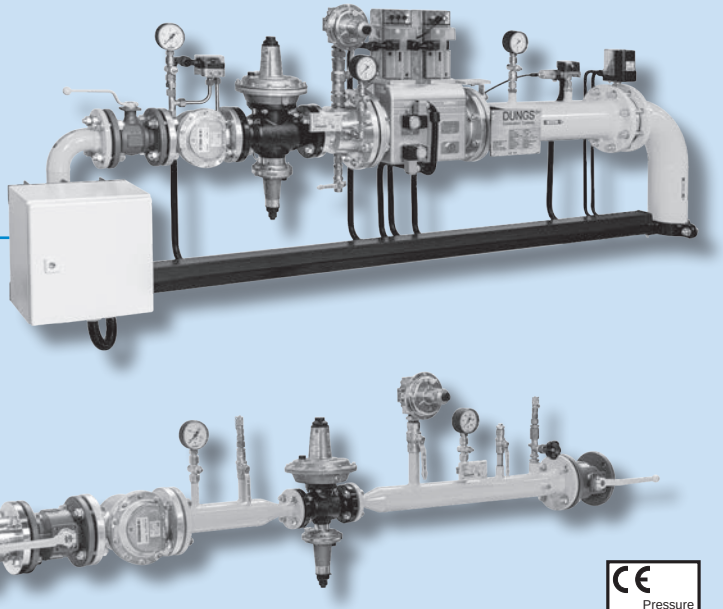

CE
Pressure Equipment Directive

GRMS werden kundenspezifisch nach den einschlägigen EU-Regelwerken gefertigt und installiert:
- EU-Maschinenrichtlinie
- EU-Druckgeräterichtlinie: Kategorie I & II
- Betriebssicherheitsverordnung
- EU-länderspezifische Vorschriften
- Verordnungen der Gasversorgungsunternehmen

GRMS von DUNGS sind geeignet für den Einsatz an:
- Thermoprozess-Anlagen
- Gasgebläsebrennern
- Heizkraftwerken
- Gasmotoren, Blockheizkraftwerken
- Industrieöfen
- Dampfkessel

Unsere Leistungen
- Engineering nach Kundenanforderung
- Stücklisten, Dokumentation und CAD-Zeichnungen
- Geprüfte Funktion und Dichtheit (Werksbescheinigung 2.1 gemäß EN 10204)
- Schweißteile festigkeitsgeprüft mit Abnahmeprüfzeugnis 3.1 gemäß EN 10204
- Nähte mit Röntgenprüfung
- Schweißteile sandgestrahlt und pulverbeschichtet RAL 1003
- Weltweiter Versand mit Übernahme aller Zollformalitäten

We manufacture and install customized GPRS in accordance with relevant EU regulations:
- EU Gas Appliance Directive
- EU Pressure Equipment Directive Category I & II
- Regulations on occupational safety
- EU country specific regulations
- Regulations of gas supply companies

DUNGS GPRS are suitable for use in:
- Process heat applications
- Forced draught burners
- Thermal power stations
- Gas engines, CHP
- Industrial furnaces
- Steam boilers

Our Services
- Customized engineering
- Parts lists, documentation and CAD drawings
- Tested functioning and tightness (Factory certificate 2.1 according to EN 10204)
- Welded parts checked for strength (Inspection certificate 3.1 according to EN 10204)
- Welded seams with x-ray inspection
- Sandblasted and powder coated welded parts RAL 1003
- Worldwide shipment including all custom formalities

Gasstraßen sind in folgenden Druckbereichen und Nennweiten lieferbar:
We offer gas trains with the following pressure ranges and nominal widths:

Druckbereiche / Pressure ranges		Nennweiten / Nominal widths	
Niederdruckbereich Low pressure range	ND: $p_1 \leq 100$ mbar	Gewindeverbindung Threaded joint	Rp 1/2 - Rp 2
Mitteldruckbereich Medium pressure range	MD: 100 mbar < $p_1 \leq 1$ bar	Flanschverbindung Flanged joint	≥ DN 25
Hochdruckbereich High pressure range	HD: $p_1 > 1$ bar	maximale Nennweite Max. nominal diameter	gemäß 2014/68/EU, Kategorie II acc. 2014/68/EU, Cat. I & II (PS x DN < 3500)

DUNGS®
Combustion Controls

HEPM

HeatEngine
Vormischbrennersystem

HeatEngine
Premix burner system

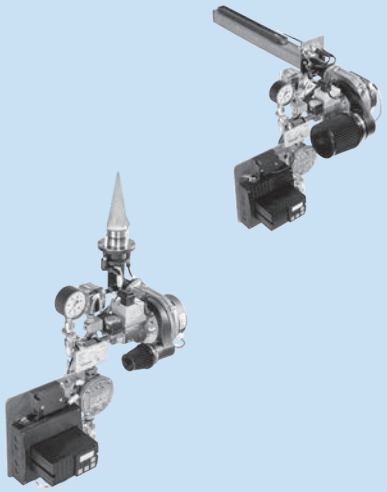

Plug & Play Vormischbrennersystem bestehend aus

- Gasanschluss (Kugelhahn, nach Bedarf Ringwellenschlauch)
- Gasstrecke (inkl. Manometer)
- Gebläse und Mischeinheit
- Verbindungsstück zum Brenner (inkl. Druckwächter)
- Brenner
- Automatische Brennersteuerung
- Elektrische Verkabelung

Für industrielle Thermoprozessanlagen entsprechend EN 746-2.
Standardausführungen für Leistungen bis 140 kW als Punkt- oder bis 65 kW als Linienbrenner.

Brenner kann je nach Ausführung in jede Richtung installiert werden.

Ausgelegt für Umgebungstemperaturen zwischen -15 °C bis 60 °C und Prozesstemperaturen bis 450 °C.
Ausgelegt für Gaseingangsdrücke von 30-100 mbar und Drücke in der Prozesskammer zwischen -5 mbar und 3 mbar.

Neben aufgeführten Standardausführungen kann die HeatEngine auf Anfrage projektspezifisch auf ihre Anforderungen angepasst werden.

Plug & play premix burner system consisting of

- Gas connection (Ball valve, upon need flexible hose)
- Gas train (incl. Pressure gauge)
- Blower and mixing unit
- Connection to burner (incl. pressure switch)
- Burner
- Automatic burner control
- Electrical wiring

For industrial thermoprocessing equipment according up to EN 746-2.
Standard versions for capacities up to 140 kW as point- or 65 kW as line-style.

Burner can be installed in all directions depending on the version.

Designed for ambient temperatures between -15 °C up to 60 °C and process temperatures up to 450 °C.
Designed for gas inlet pressures from 30-100 mbar and process chamber pressures between -5 mbar and 3 mbar.

In addition to the listed standard versions, the HeatEngine can be adapted to your project-specific requirements on request.

Edition 01.2024 • 212 120

Artikelbezeichnung Article designation	Bestell-Nr. Order no.	Brennergeometrie Burner geometry	Brennerleistung Capacity no. [kW]	Gasanschluss Gas connection	Beschreibung Description
HEPM-P025/NG-EU-S-IO-1W-E	294440	Point Ø 40 mm	5-25	Rp ½	HeatEngine BaseCE P25
HEPM-P040/NG-EU-S-IO-1W-E	294441	Point Ø 60 mm	7-40	Rp ½	HeatEngine BaseCE P40
HEPM-P065/NG-EU-S-IO-1W-E	294442	Point Ø 70 mm	8-65	Rp ½	HeatEngine BaseCE P65
HEPM-P090/NG-EU-S-IO-1W-E	294443	Point Ø 98 mm	11-90	Rp ¾	HeatEngine BaseCE P90
HEPM-P140/NG-EU-S-IO-1W-E	294444	Point Ø 130 mm	14-140	Rp ¾	HeatEngine BaseCE P140
HEPM-L025/NG-EU-S-IO-1W-E	294445	Line 200 mm	5-25	Rp ½	HeatEngine BaseCE L25
HEPM-L065/NG-EU-S-IO-1W-E	294446	Line 450 mm	8-65	Rp ½	HeatEngine BaseCE L65

HEPM-Pxxx / NG - EU - S - IO - 1W - E

Spannung der Steuerung / Control voltage

E	230 VAC, 50 Hz	230 VAC, 50

Brennersteuerung & Verkabelung / Burner control & wiring

1W	MPA 4112 & EM montiert an Brennersystem& verkabelt	MPA 4112 & EM mounted to burner system & wired
1P	MPA 4112 & EM lose geliefert, vorverkabelt	MPA 4112 & EM supplied loose, prewired
1L	MPA 4112 & EM lose geliefert, keine Verkabelung	MPA 4112 & EM supplied loose, no wiring
2W	MPA 4122 & EM montiert an Brennersystem & verkabelt	MPA 4122 & EM mounted to burner system & wired
2L	MPA 4122 & EM lose geliefert, keine Verkabelung	MPA 4122 & EM supplied loose, no wiring
3L	MPA 4122 lose geliefert, keine Verkabelung	MPA 4122 supplied loose, no wiring

Flammenüberwachung / Flame supervision

IO	Ionisation UV, Sensor extern montiert	Ionization UV, sensor mounted externally

Ansteuerung / Capacity control

S	3-Punkt-Schritt	3-point-step
C	Kontinuierliches analoges Signal oder externes PWM Signal	Continous analog signal or external PWM signal

Region / Region

EU	Europäische Version nach EN 746-2	European version acc. EN 746-2
...	Zusätzliche Versionen nach Bedarf	Additional versions as required

Brenngas / Fuel gas

NG	Erdgas	Natural gas
C3	Propan (Butane < 5 %)	Propane (Butane < 5 %)
H2	Wasserstoff	Hydrogen

Brennerkapazität in kW / Burner capacity in kW

nnn	Punktbrenner mit Kapazität 025/040/065/060/140 kW	Point-style with capacity 025/040/065/060/140
nnn	Linienbrenner mit Kapazität 025/065 kW	Line-style with capacity 025/065 kW

Modell / Model

PM-P	Premix Brennersystem mit Punktbrenner	Premix burner system point-style
PM-L	Premix Brennersystem mit Linienbrenner	Premix burner system line-style

DUNGS HeatEngine ® burner system

Edition 01.2024 • 212 120

DUNGS®
Combustion Controls

www.dungs.com

Karl Dungs GmbH & Co. KG
Karl-Dungs-Platz 1
D-73660 Urbach, Germany
Telefon +49 7181-804-0
Telefax +49 7181-804-166
info@dungs.com
www.dungs.com

2024